Gruppo Dimensione Comunità srl
Via Ca' Bertoncina, 47, 24068 Seriate BG
Tel 035 4522422
info@dimensionecomunita.it

Catalogo: **Arredo Urbano**
Categoria:
Codice: **PE0212X**

Descrizione:

Set Pic-Nic, composto da un monoblocco formato da un tavolo e due panche, realizzato in pino nordico di prima qualità, trattato in autoclave con impregnazione ecologica.

Disponibile in 3 versioni:
- Per bambino, lunghezza 145 cm; Sezione spesore 4,5 cm.
- Per adulto, lunghezza 195 cm; Sezione spessore 4,5 cm.
- Versione inclusiva, lunghezza panca 195 cm - lunghezza tavolo 245 cm, appendice a sbalzo consente l'accesso con sedia a rotelle; Sezione spessore 4,5 cm.

Piastra di fissaggio a terreno: n.ro 4 ART 50021075

Gruppo Dimensione Comunità srl
Via Ca' Bertoncina, 47, 24068 Seriate BG
Tel 035 4522422
info@dimensionecomunita.it

Allegati:

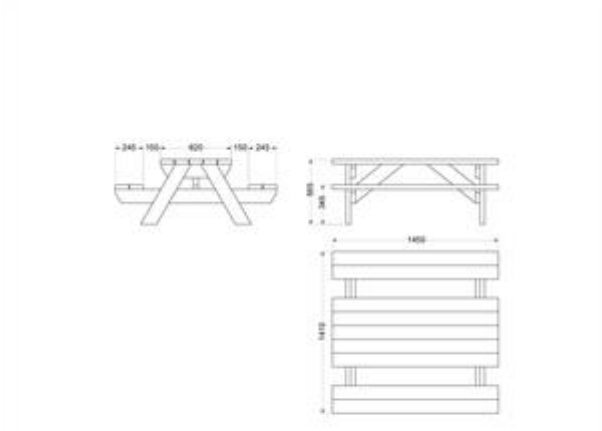

Modello bambino

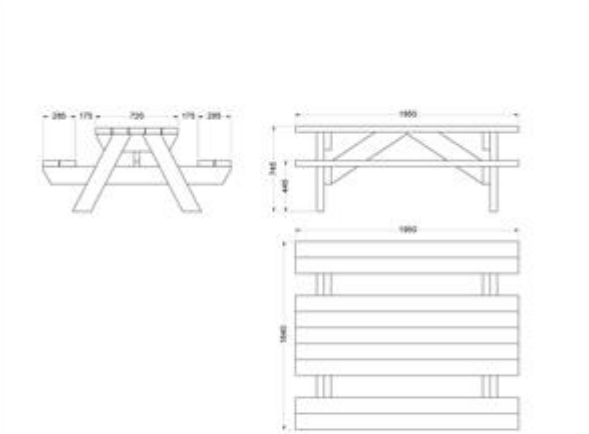

Modello adulto

Gruppo Dimensione Comunità srl
Via Ca' Bertoncina, 47, 24068 Seriate BG
Tel 035 4522422
info@dimensionecomunita.it

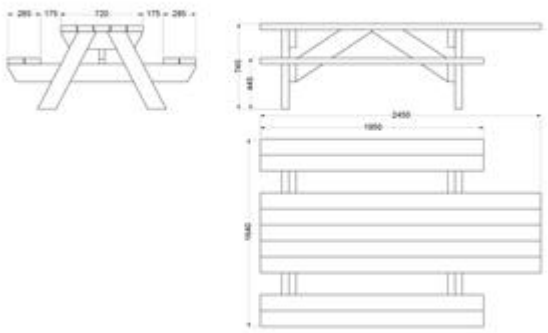

Modello inclusivo

Gruppo Dimensione Comunità srl
Via Ca' Bertoncina, 47, 24068 Seriate BG
Tel 035 4522422
info@dimensionecomunita.it

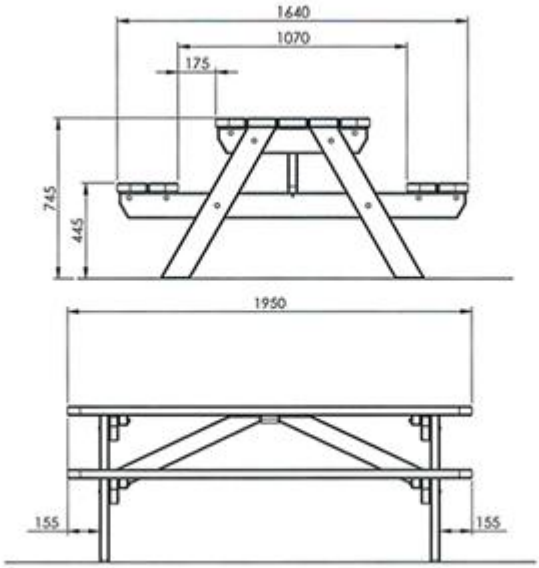

Misure Adulto

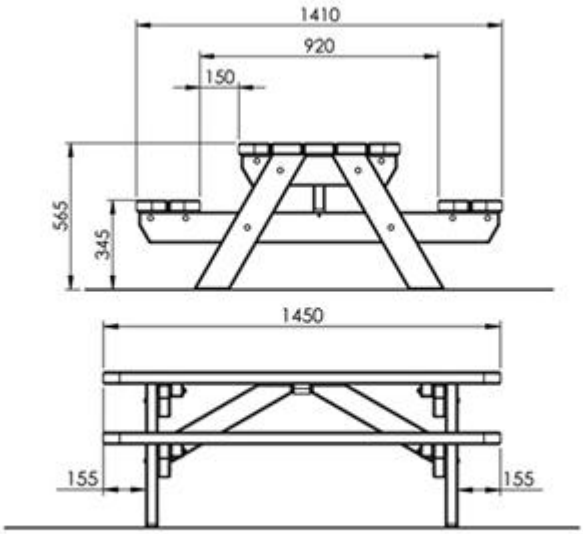

Misure Bimbo