Gruppo Dimensione Comunità srl
Via Ca' Bertoncina, 47, 24068 Seriate BG
Tel 035 4522422
info@dimensionecomunita.it

Catalogo: **Giochi da Esterno**
Categoria: **Strutture multigioco in plastica**
Codice: **PE30051**

Descrizione:

Maggiolone e Maggiolone Deluxe sono giochi multifunzione: i bambini possono infatti salire sulla scaletta, scendere dallo scivolo e, contemporaneamente, giocare nella casetta con porte e finestrelle. Sono interamente realizzati in plastica (PE ad alta densità) in tutti i suoi componenti: scivolo, scaletta, porte, finestre e corrimano. Grazie alla facilità di montaggio, all'assenza di manutenzione e all'eccezionale durata e robustezza del polietilene ad alta densità, è ideale per attrezzare con estrema facilità aree gioco per stabilimenti balneari, parchi, scuole e asili.
Disponibile in diverse combinazioni di colore, Maggiolone può essere utilizzato sia in interni che in esterni.
Tutti i componenti sono riciclabili al 100%.

Dimensioni:
L 405 x P 76,5 x H max 147,5 cm

Gruppo Dimensione Comunità srl
Via Ca' Bertoncina, 47, 24068 Seriate BG
Tel 035 4522422
info@dimensionecomunita.it

Allegati:

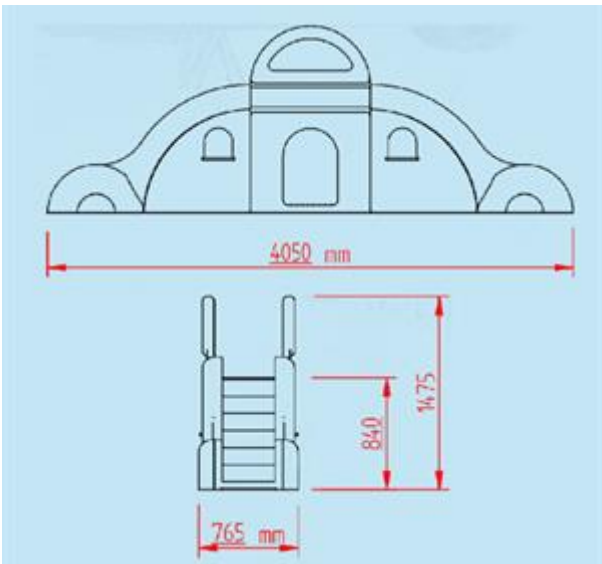

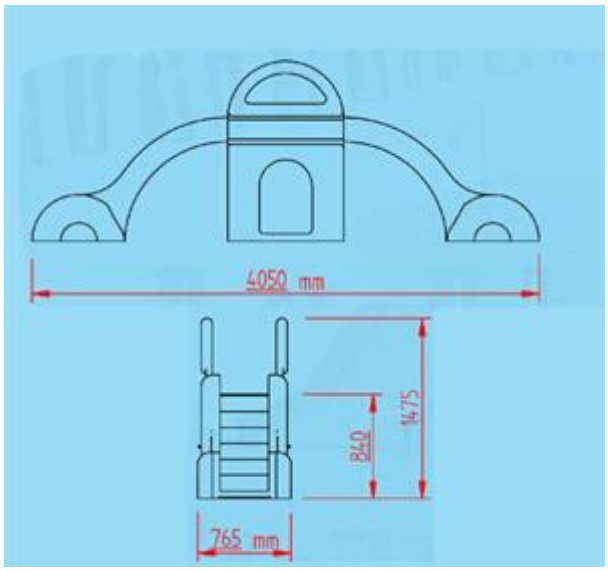

Gruppo Dimensione Comunità srl
Via Ca' Bertoncina, 47, 24068 Seriate BG
Tel 035 4522422
info@dimensionecomunita.it