Gruppo Dimensione Comunità srl
Via Ca' Bertoncina, 47, 24068 Seriate BG
Tel 035 4522422
info@dimensionecomunita.it

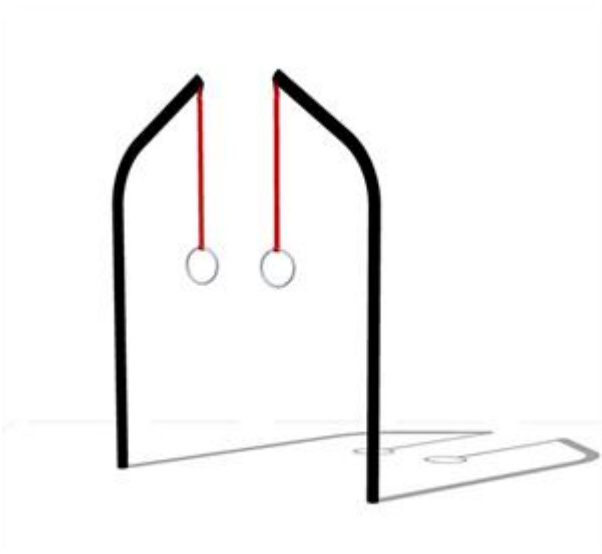

Catalogo: **Giochi da Esterno**
Categoria: **Street Workout**
Codice: **PF21043**

Descrizione:

Struttura in acciaio, con due anelli sospesi a una distanza di 60 cm l'uno dall'altro.
Anelli fissati alla traversa mediante cinghie regolabili.
Attrezzo utilizzato per eseguire una vasta gamma di esercizi ginnici, richiede molta forza e precisione dal praticante. Permette di rafforzare principalmente le spalle e le braccia, ma anche la schiena, il corpo, l'addome, il petto.

Dimensioni: L 240 x P 10 x H 400 cm
Area di sicurezza: 24 mq

Il dispositivo può essere utilizzato da adulti e bambini dai 14 anni.
Massima portata 120 kg.

Note:

Cartello con descritto l'esercizio in questione, il numero di ripetute consigliate, e gli eventuali riferimenti del parco, escluso.

Gruppo Dimensione Comunità srl
Via Ca' Bertoncina, 47, 24068 Seriate BG
Tel 035 4522422
info@dimensionecomunita.it
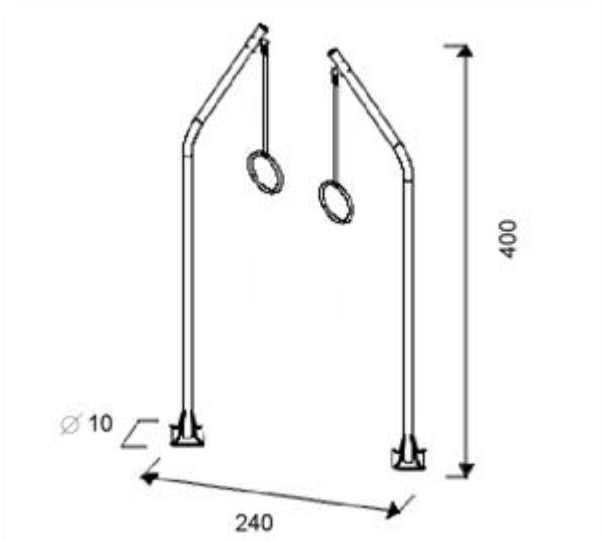
Allegati: