Gruppo Dimensione Comunità srl
Via Ca' Bertoncina, 47, 24068 Seriate BG
Tel 035 4522422
info@dimensionecomunita.it

Catalogo: **Arredi per Scuole e Comunità**
Categoria: **Ping pong**
Codice: **PE11049**

Descrizione:

Il tavolo da ping-pong da esterno è realizzato in cemento architettonico di alta qualità con struttura in metallo all'interno.
Il piano del tavolo è rettificato e verniciato per rendere la superficie liscia e lucida con un'elevata durabilità agli agenti atmosferici.
Bordi superiori arrotondati con un profilo in alluminio per evitare lesioni accidentali.
Rete superiore realizzata in acciaio inox con spessore 5 mm e assemblata in modo da prevenire i furti o atti di vandalismo.
Il resto delle parti metalliche sono zincate a caldo.
La totale sicurezza e funzionalità delle apparecchiature può essere mantenuta solo quando le ispezioni vengono effettuate regolarmente.

Dimensioni: L 274 x P 152 x H 76 cm
Area di sicurezza: L 874 x P 552 - 48,2 mq

Gruppo Dimensione Comunità srl
Via Ca' Bertoncina, 47, 24068 Seriate BG
Tel 035 4522422
info@dimensionecomunita.it
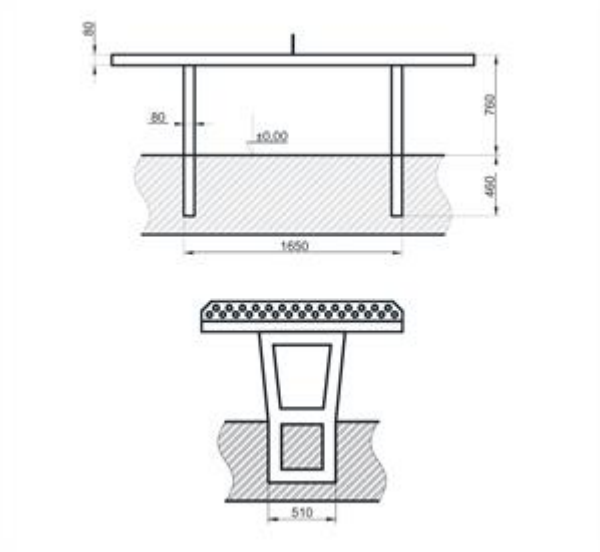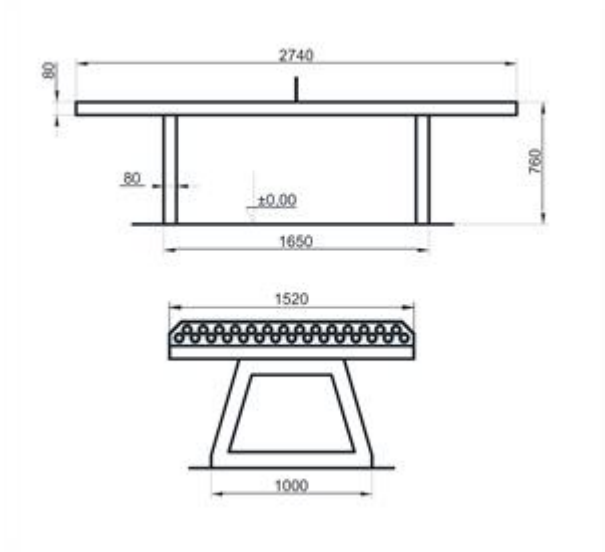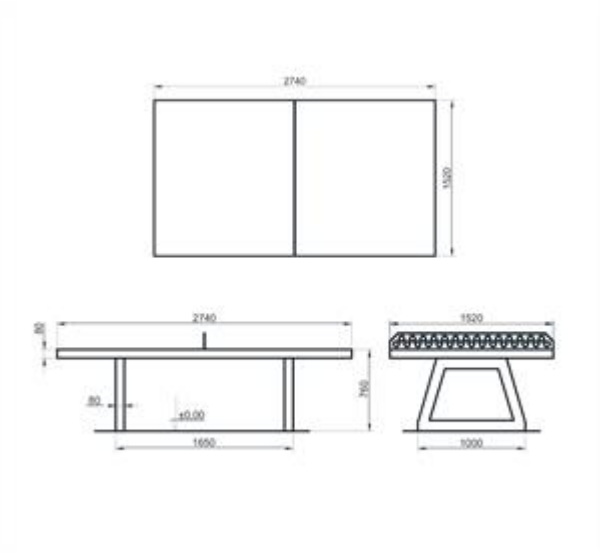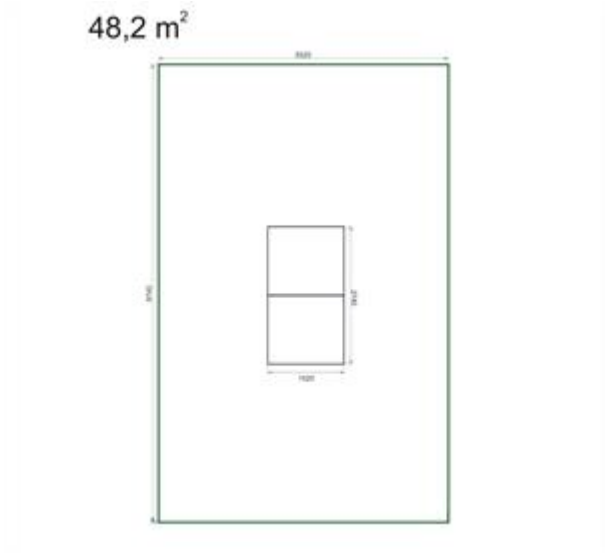
Allegati: