Gruppo Dimensione Comunità srl
Via Ca' Bertoncina, 47, 24068 Seriate BG
Tel 035 4522422
info@dimensionecomunita.it

Catalogo: **Giochi da Esterno**
Categoria: **Percorso ginnico bambini**
Codice: **PE02005**

Descrizione:

Ponticello traballante, adatto a bambini dai 2 ai 10 anni.
Realizzzato con tavole di sez.12x3,5 cm e fissate tra di loro con catene d'acciaio temperato e zincate a fuoco.
Il percorso e' dotato di corrimano in legno con viti di fissaggio protette da tappi in PVC a forma di fiorellino.
Tutti i nostri legni sono realizzati in pino nordico con impregnazione ecologica a pressione, che permette una protezione ottimale e duratura del legno all'esterno.

Area d'ingombro 200x60, con altezza massima di 80 cm.

Si consiglia una manutenzione annuale.

Gruppo Dimensione Comunità srl
Via Ca' Bertoncina, 47, 24068 Seriate BG
Tel 035 4522422
info@dimensionecomunita.it

Allegati:

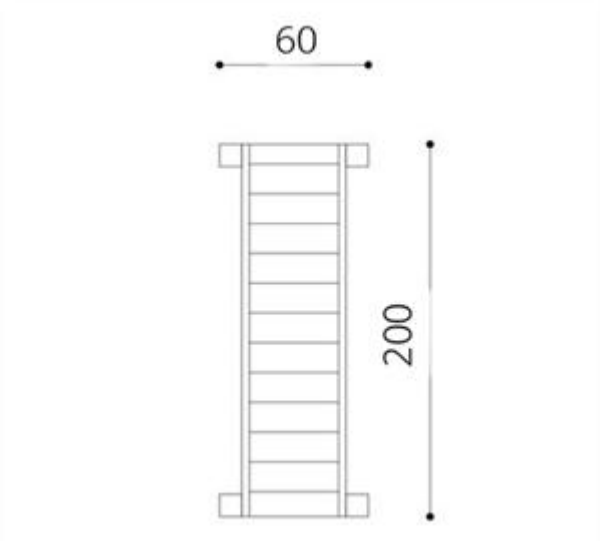
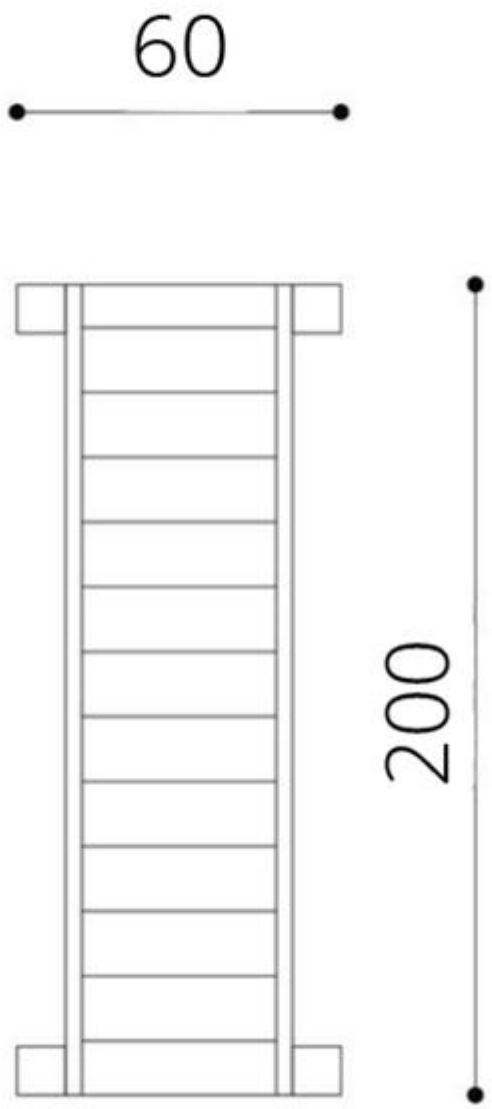
Gruppo Dimensione Comunità srl
Via Ca' Bertoncina, 47, 24068 Seriate BG
Tel 035 4522422
info@dimensionecomunita.it