Gruppo Dimensione Comunità srl
Via Ca' Bertoncina, 47, 24068 Seriate BG
Tel 035 4522422
info@dimensionecomunita.it

Catalogo: **Giochi da Esterno**
Categoria: **Percorso Fitness**
Codice: **PF21003**

Descrizione:

Struttura in acciaio verniciato per il potenziamento muscolare.
Rinforza le spalle, la parte superiore della schiena e i muscoli delle gambe.
Modo d'uso: sedersi sul sedile. Mettere i piedi sui pedali, afferrare entrambe le maniglie. Tirare le maniglie verso l'addome per raddrizzare le gambe. Ritorna alla posizione di partenza.
Difficoltà di esercizio: facile - medio

Dimensioni: L 118 x P 60 x H 156 cm
Area di sicurezza: 15 mq

Note:

Attrezzo adatto a bambini sopra 1,4 mt. Massima portata 120 kg.

Gruppo Dimensione Comunità srl
Via Ca' Bertoncina, 47, 24068 Seriate BG
Tel 035 4522422
info@dimensionecomunita.it
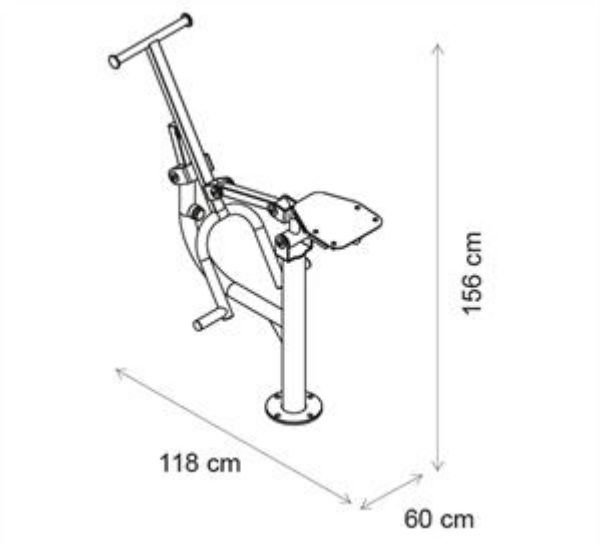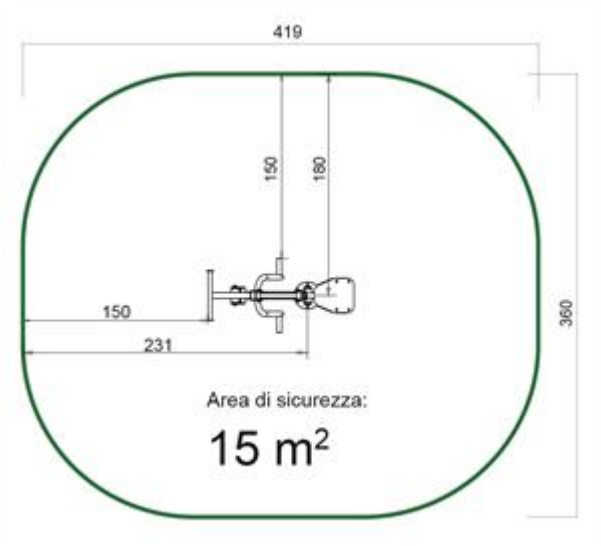
Allegati: