Gruppo Dimensione Comunità srl
Via Ca' Bertoncina, 47, 24068 Seriate BG
Tel 035 4522422
info@dimensionecomunita.it

Catalogo: **Giochi da Esterno**
Categoria: **Percorso Fitness**
Codice: **PF21007**

Descrizione:

Attrezzo in acciaio verniciato per il potenziamento dei pettorali e arti superiori.
Rinforza il torace, le spalle e le braccia.
Modo d'uso: afferrare entrambi i manici e allontanare le barre l'una dall'altra
Difficoltà di esercizio: medio - difficile

Dimensioni doppio: L 157 x P 60 x H 231 cm
Area di sicurezza singolo: 15 mq
Area di sicurezza doppio: 16 mq

Disponibile nella versione singola o doppia.

Note:

Attrezzo adatto a bambini sopra 1,4 mt. Massima portata 120 kg.

Colori:

Verde scuro

Gruppo Dimensione Comunità srl
Via Ca' Bertoncina, 47, 24068 Seriate BG
Tel 035 4522422
info@dimensionecomunita.it
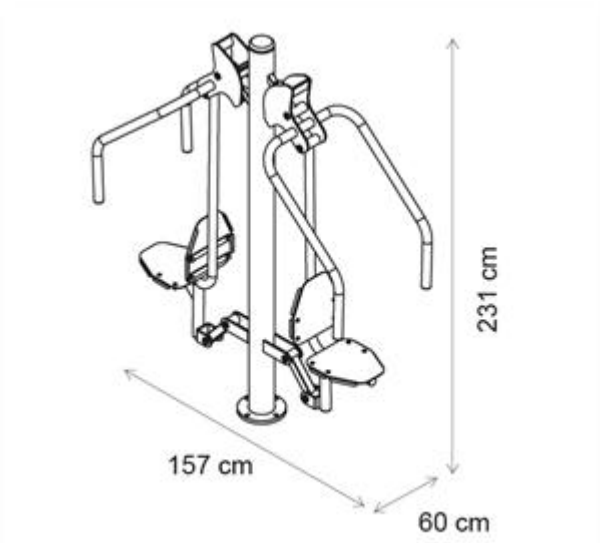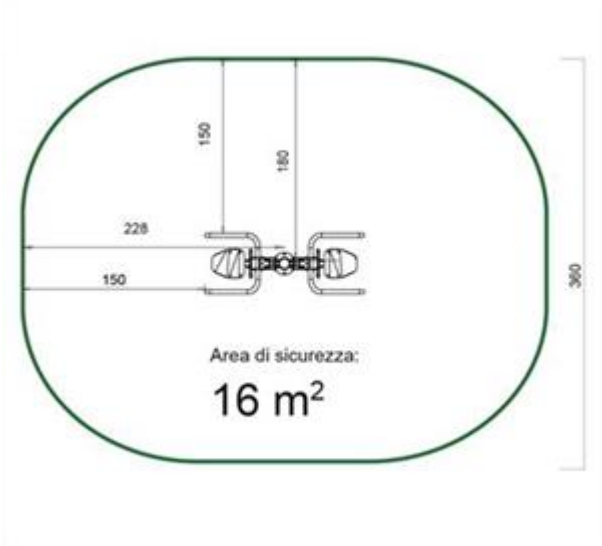
Allegati: