Gruppo Dimensione Comunità srl
Via Ca' Bertoncina, 47, 24068 Seriate BG
Tel 035 4522422
info@dimensionecomunita.it

Catalogo: **Giochi da Esterno**
Categoria: **Percorso Fitness kids**
Codice: **PF21016**

Descrizione:

Stazione di allenamento per muscoli addominali.
Oltre ad essere un divertimento per i bambini, come il resto dei nostri dispositivi, si impara a controllare il corpo e le sue possibilità, controllando la velocità e l'ampiezza della mossa. È anche un buon modo per sviluppare i muscoli dell'addome.
Modo d'uso: impugnare la barra con entrambe le mani e sedersi sulla sedia, o in piedi sulla piattaforma. Ruota i fianchi a destra e a sinistra, in modo uniforme e costante.
Difficoltà di esercizio: facile

Dimensioni: L 116 x P 141 x H 130 cm
Area di sicurezza: 18,5 mq

Note:

Attrezzo adatto a bambini sopra 1,4 mt. Massima portata 100 kg.

Gruppo Dimensione Comunità srl
Via Ca' Bertoncina, 47, 24068 Seriate BG
Tel 035 4522422
info@dimensionecomunita.it
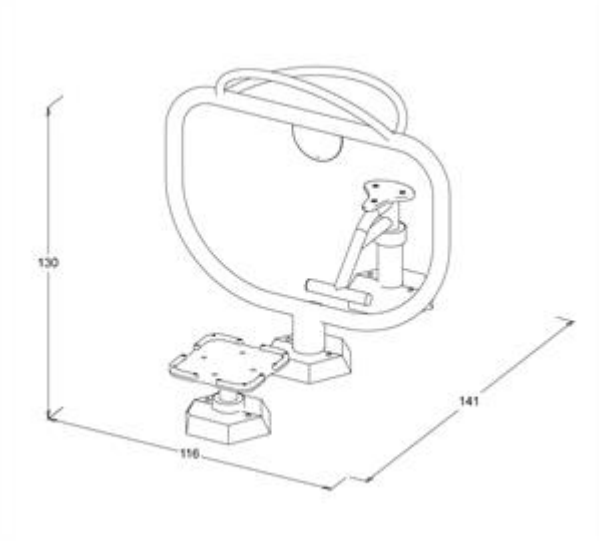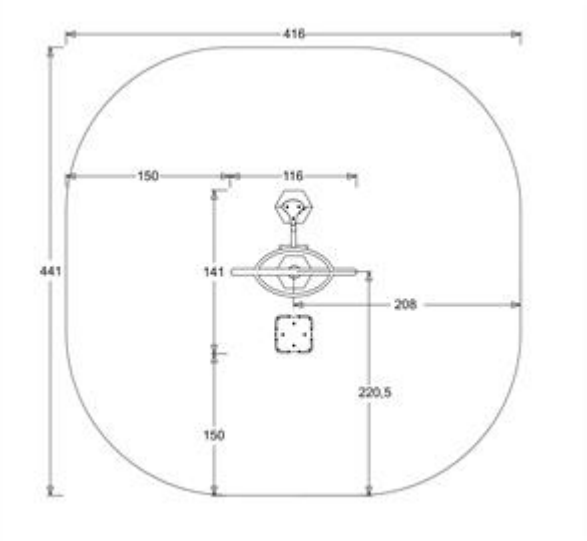
Allegati: