Gruppo Dimensione Comunità srl
Via Ca' Bertoncina, 47, 24068 Seriate BG
Tel 035 4522422
info@dimensionecomunita.it

Catalogo: **Giochi da Esterno**
Categoria: **Percorso Fitness kids**
Codice: **PF21017**

Descrizione:

Postazione multipla per l'allenamento dei muscoli dell'anca.
Il simulatore di sciata aiuta l'attività delle articolazioni dell'anca e della colonna lombare. Allena il senso dell'equilibrio e agisce sull'addome e i muscoli della schiena.
Modo d'uso: afferrare saldamente il supporto e appoggiare i piedi sulla pedana. Muovi le gambe a destra e a sinistra eseguendo un movimento a pendolo. La pedana per anche, forma i muscoli dell'anca. Aiuta l'attività delle articolazioni dell'anca e della colonna lombare. Allena il senso dell'equilibrio e colpisce l'addome e i muscoli della schiena.
Modo d'uso: Afferrare saldamente le maniglie e mettere entrambi i piedi sulle pedane. Espandi le gambe e più lentamente unirle di nuovo.
Difficoltà di esercizio: facile

Dimensioni: L 116 x P 115 x H 123 cm
Area di sicurezza: 17,5 mq

Note:

Attrezzo adatto a bambini sopra 1,4 mt. Massima portata 100 kg.

Gruppo Dimensione Comunità srl
Via Ca' Bertoncina, 47, 24068 Seriate BG
Tel 035 4522422
info@dimensionecomunita.it
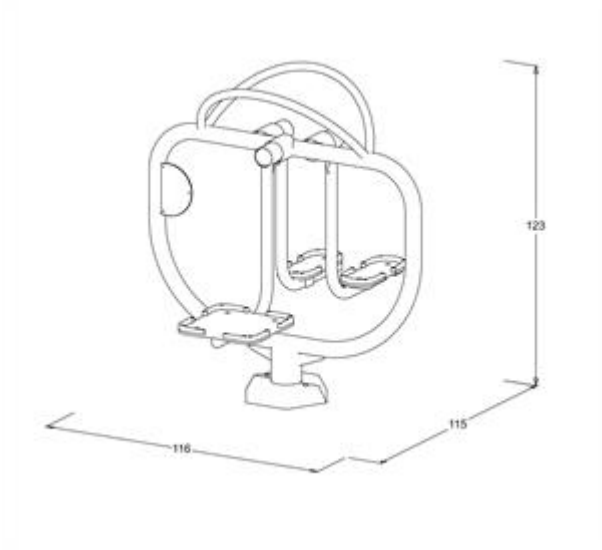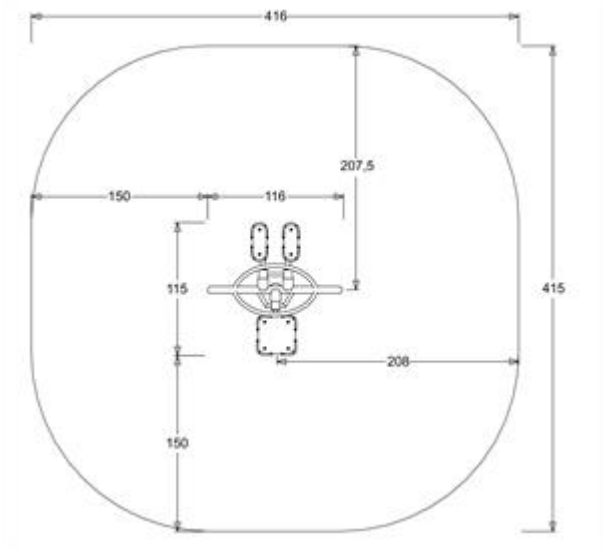
Allegati: