Gruppo Dimensione Comunità srl
Via Ca' Bertoncina, 47, 24068 Seriate BG
Tel 035 4522422
info@dimensionecomunita.it

Catalogo: **Giochi da Esterno**
Categoria: **Percorso Fitness kids**
Codice: **PF21012**

Descrizione:

Cyclette multiuso per bambini, in acciaio verniciato. Attiva tutto il corpo del bambino facendo compiere i movimenti come cavalcare un pony. Di conseguenza, gli esercizi sono più attraenti per i bambini e influenzano la loro immaginazione, molto importante durante l'apprendimento di nuove abilità motorie. Istruzioni per l'uso: sedersi sul sedile. Mettere i piedi sui pedali, mantenere il manubrio. Tirare il manubrio verso l'alto raddrizzando le gambe. Ritorno alla posizione iniziale.
Difficoltà esercizio: Facile a medio.

Dimensioni: L 64 x P 91 x H 94 cm
Area di sicurezza: 14,5 mq

Note:

Attrezzo adatto a bambini sopra 1,4 mt. Massima portata 100 kg.

Gruppo Dimensione Comunità srl
Via Ca' Bertoncina, 47, 24068 Seriate BG
Tel 035 4522422
info@dimensionecomunita.it
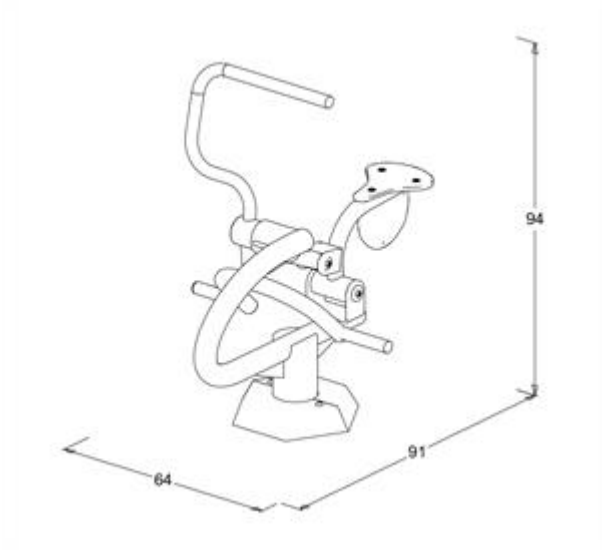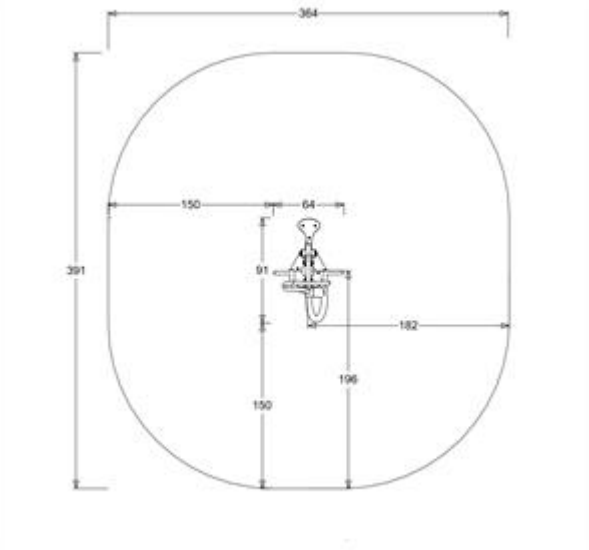
Allegati: