Gruppo Dimensione Comunità srl
Via Ca' Bertoncina, 47, 24068 Seriate BG
Tel 035 4522422
info@dimensionecomunita.it

Catalogo: **Giochi da Esterno**
Categoria: **Percorso Fitness kids**
Codice: **PF21011**

Descrizione:

Attrezzo in acciaio verniciato, per l'allenamento dei muscoli delle gambe e fianchi.
Migliora il senso di equilibrio. Con questo attrezzo si compie un movimento molto piacevole che simula la corsa senza stressare le articolazioni. Una maniglia dà al bambino sicurezza e stabilità durante gli esercizi di fitness.
È una preparazione eccellente per i giovani corridori.
Istruzioni per l'uso: Afferrare saldamente la maniglia e posizionare entrambi i piedi sui pedali. Muovi le gambe avanti e indietro.
Difficoltà di allenamento: facile

Dimensioni: L 116 x P 48 x H 113 cm
Area di sicurezza: 14,5 mq

Note:

Attrezzo adatto a bambini sopra 1,4 mt. Massima portata 100 kg.

Gruppo Dimensione Comunità srl
Via Ca' Bertoncina, 47, 24068 Seriate BG
Tel 035 4522422
info@dimensionecomunita.it
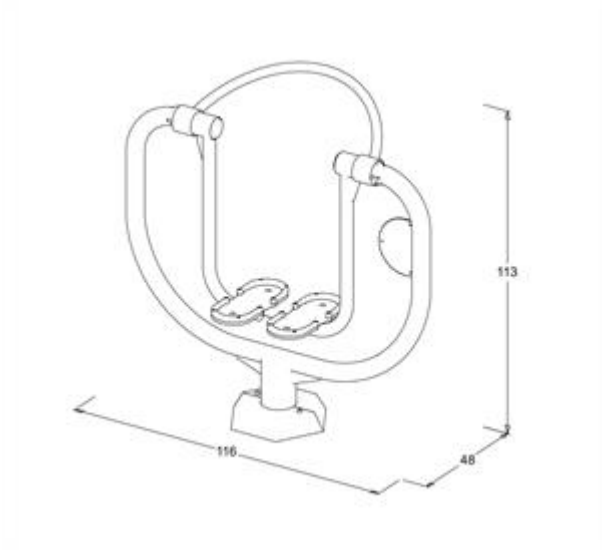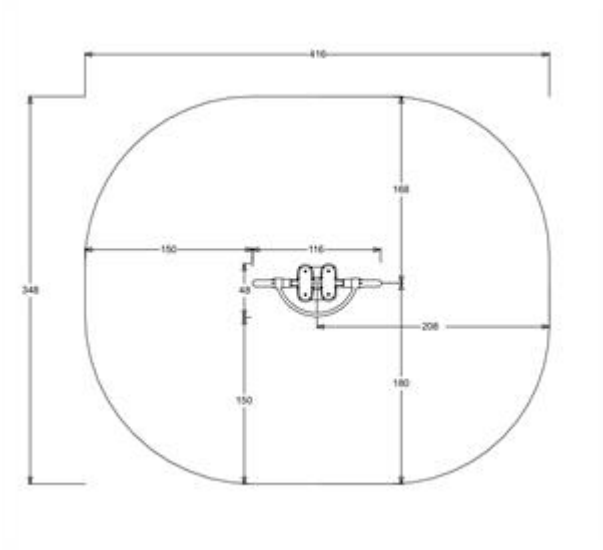
Allegati: