Gruppo Dimensione Comunità srl
Via Ca' Bertoncina, 47, 24068 Seriate BG
Tel 035 4522422
info@dimensionecomunita.it

Catalogo: **Giochi da Esterno**
Categoria: **Percorso Fitness**
Codice: **PF21001**

Descrizione:

Attrezzo in acciaio verniciato, che simula la camminata.
Allena i muscoli di gambe e fianchi, aumentandone la forza, favorisce la circolazione sanguigna e il coordinamento motorio.
Modo d'uso: posizionare entrambe le gambe sui pedali e afferrare saldamente la maniglia. Muovere le gambe avanti e indietro.
Difficoltà di esercizio: facile

Dimensioni: L 99 x P 49 x H 175,5 cm
Area di sicurezza: 13 mq

Note:

Attrezzo adatto a bambini sopra 1,4 mt. Massima portata 120 kg.

Gruppo Dimensione Comunità srl
Via Ca' Bertoncina, 47, 24068 Seriate BG
Tel 035 4522422
info@dimensionecomunita.it

Allegati:

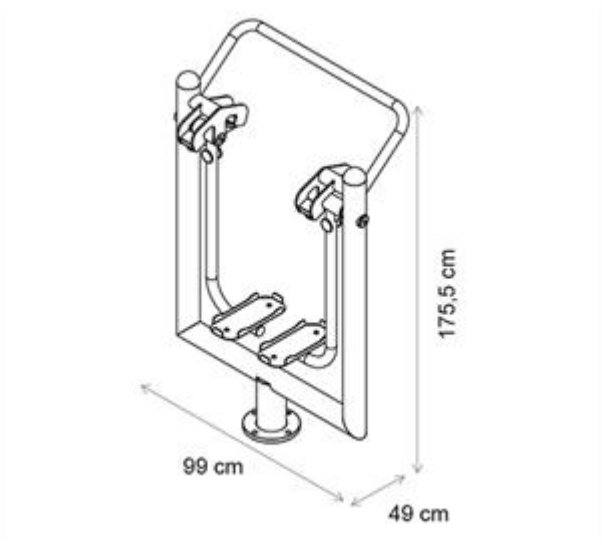

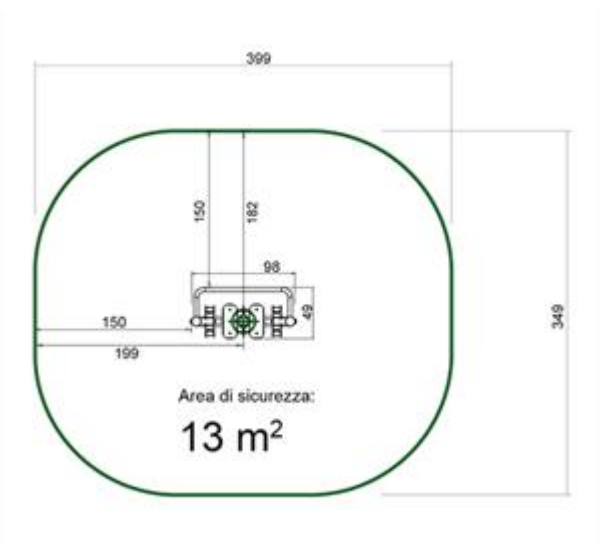

Gruppo Dimensione Comunità srl
Via Ca' Bertoncina, 47, 24068 Seriate BG
Tel 035 4522422
info@dimensionecomunita.it