Gruppo Dimensione Comunità srl
Via Ca' Bertoncina, 47, 24068 Seriate BG
Tel 035 4522422
info@dimensionecomunita.it

Catalogo: **Giochi da Esterno**
Categoria: **Strutture multigioco in plastica**
Codice: **IV30158**

Descrizione:

Torretta in plastica dotata di due casette con tetto triangolare collegate tramite tunnel composta da elementi modulari in robusta plastica in varie colorazioni resistenti ai raggi UV e agenti atmosferici. Facile da comporre senza l'ausilio di attrezzi, è atossico e sicuro al 100%.
Utilizzabile sia all'aperto che in aree gioco allestite all'interno, il gioco è predisposto per il fissaggio al terreno tramite viti ad espansione.

Dimensioni: L 400 x P 420 H 150 cm

Gruppo Dimensione Comunità srl
Via Ca' Bertoncina, 47, 24068 Seriate BG
Tel 035 4522422
info@dimensionecomunita.it
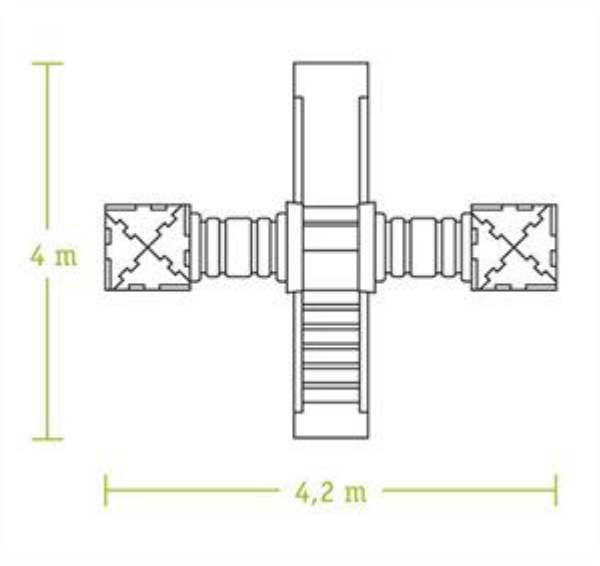
Allegati: