Gruppo Dimensione Comunità srl
Via Ca' Bertoncina, 47, 24068 Seriate BG
Tel 035 4522422
info@dimensionecomunita.it

Catalogo: **Giochi da Esterno**
Categoria: **Giochi accessibili a tutti**
Codice: **PF21079**

Descrizione:

Attrezzo inclusivo, struttura composta da una serie di barre di acciaio posizionate a diverse altezze con spazi regolari tra di loro.
Questa stazione offre l'opportunità di eseguire numerosi esercizi a partire dallo stretching e l'aggancio a esercizi isometrici più complessi che implicano il mantenimento del corpo lungo la scala.
Difficoltà di esercizio: facile

Dimensioni: L 130 x P 16 x H 220 cm
Area di sicurezza: 17 mq

Gruppo Dimensione Comunità srl
Via Ca' Bertoncina, 47, 24068 Seriate BG
Tel 035 4522422
info@dimensionecomunita.it
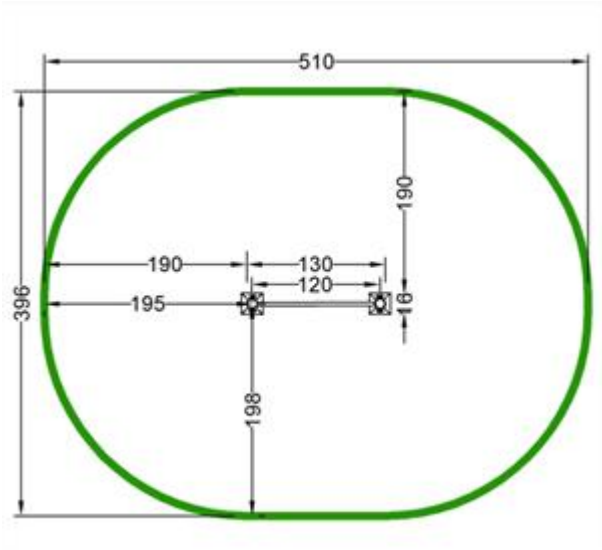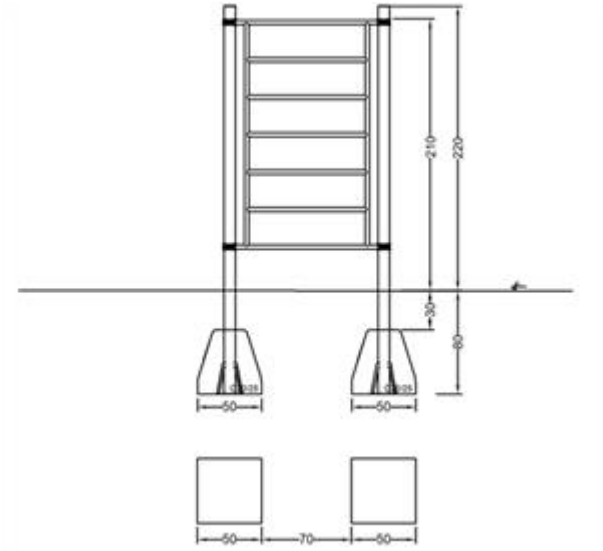
Allegati: