Gruppo Dimensione Comunità srl
Via Ca' Bertoncina, 47, 24068 Seriate BG
Tel 035 4522422
info@dimensionecomunita.it

Catalogo: **Giochi da Esterno**
Categoria: **Giochi accessibili a tutti**
Codice: **PF21076**

Descrizione:

Attrezzo combinato inclusivo, per il coordinamento motorio degli arti superiori.
Migliora l'efficienza degli arti superiori e dei muscoli del cingolo scapolare.
Metodo di utilizzo: Afferra due ruote con entrambe le mani e gira a sinistra oa destra. Cambia la tua velocità di movimento.
Difficoltà di esercizio: facile

Dimensioni: L 78 x P 100 x H 138 cm
Area di sicurezza: 14 mq

Gruppo Dimensione Comunità srl
Via Ca' Bertoncina, 47, 24068 Seriate BG
Tel 035 4522422
info@dimensionecomunita.it
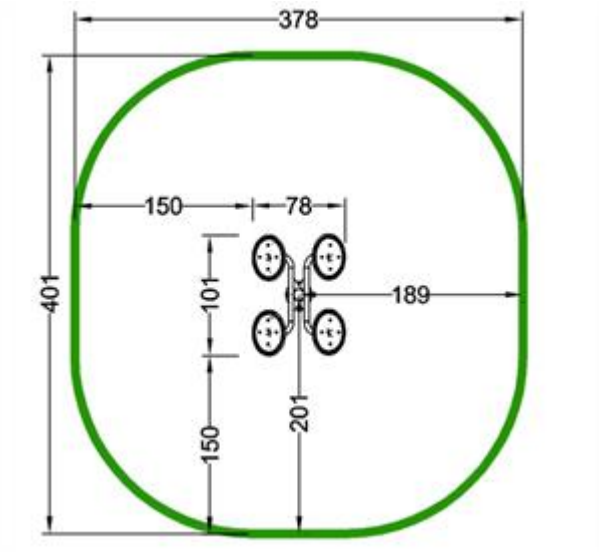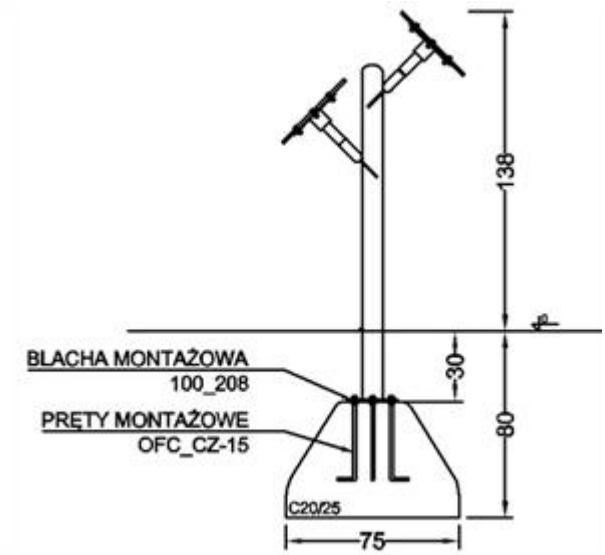
Allegati: