Gruppo Dimensione Comunità srl
Via Ca' Bertoncina, 47, 24068 Seriate BG
Tel 035 4522422
info@dimensionecomunita.it

Catalogo: **Giochi da Esterno**
Categoria: **Giochi accessibili a tutti**
Codice: **PF21078**

Descrizione:

Attrezzo combinato inclusivo, attrezzatura da palestra all'aperto per un allenamento generale efficace.
SITTING PRESS : agisce principalmente sui muscoli superiori. Migliora lo sviluppo dei muscoli del torace, del cingolo scapolare e degli arti superiori.
Modo d'utilizzo: prendete posto sulla sella. Appoggiati all'indietro e afferra entrambe le barre con le mani. Spingi le barre lontano da te e torna alla posizione di partenza.
UPPER LIFTING : Rafforzamento dei muscoli superiori, in particolare dorsali e braccia.
Modo d'utilizzo: sedersi con fermezza (fronte o schiena al dispositivo) e afferrare la maniglia. Tira le maniglie verso il tuo corpo e torna a gomiti quasi dritti.
Difficoltà di esercizio: facile

Dimensioni: L 182 x P 88 x H 178 cm
Area di sicurezza: 17 mq

Gruppo Dimensione Comunità srl
Via Ca' Bertoncina, 47, 24068 Seriate BG
Tel 035 4522422
info@dimensionecomunita.it
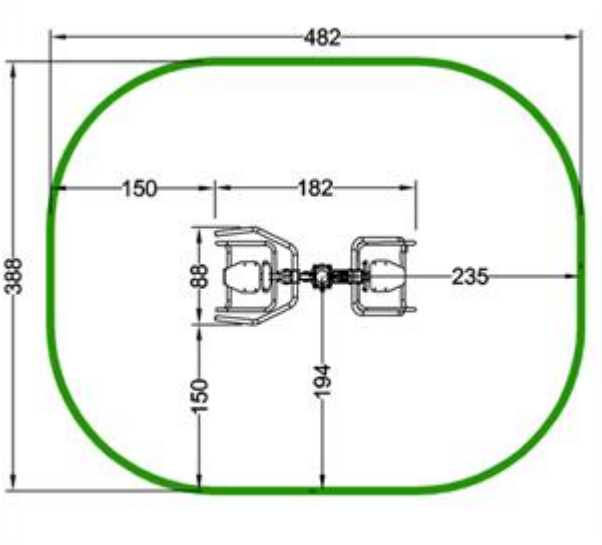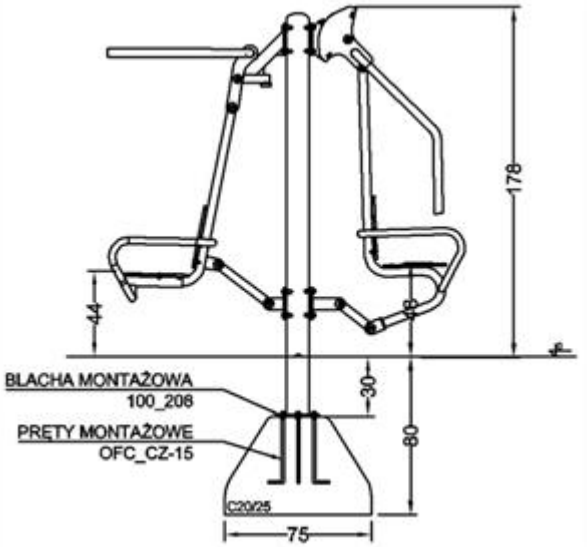
Allegati: