Gruppo Dimensione Comunità srl
Via Ca' Bertoncina, 47, 24068 Seriate BG
Tel 035 4522422
info@dimensionecomunita.it

Catalogo: **Giochi da Esterno**
Categoria: **Giochi accessibili a tutti**
Codice: **PE02354**

Descrizione:

Pannello funzionale lavagna trasparente per il gioco e per l'apprendimento logico, ideale per le scuole dell'infanzia ma anche per parchi gioco attrezzati.
Struttura realizzata in pino nordico, con montanti sezione 9 x 9 cm.
Il pannello è in policarbonato trasparente, cosi da permettere ai bambini di poter ricalcare e/o disegnare le loro opere d'arte grazie all'aiuto della luce solare.

Dimensioni: L 100 x H 115 cm

Gruppo Dimensione Comunità srl
Via Ca' Bertoncina, 47, 24068 Seriate BG
Tel 035 4522422
info@dimensionecomunita.it
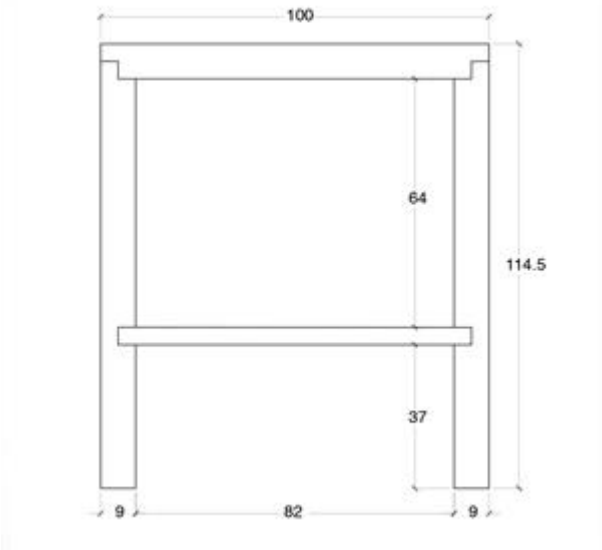
Allegati: