Gruppo Dimensione Comunità srl
Via Ca' Bertoncina, 47, 24068 Seriate BG
Tel 035 4522422
info@dimensionecomunita.it

Catalogo: **Giochi da Esterno**
Categoria: **Giochi accessibili a tutti**
Codice: **PE02353**

Descrizione:

Pannello funzionale con scomparti per il gioco e per l'apprendimento logico, ideale per le scuole dell'infanzia ma anche per parchi gioco attrezzati. Struttura realizzata in pino nordico, con montanti sezione 9 x 9 cm.
Il pannello riporta 9 scomparti realizzati con policarbonato trasparente cosi da permettere ai bambini di vedere ed afferrare il contenuto all'interno dei vari scomparti. Possibilità di creare un piccolo dispensario con vari elementi per far giocare i bambini.

Dimensioni: L 100 x H 115 cm

Gruppo Dimensione Comunità srl
Via Ca' Bertoncina, 47, 24068 Seriate BG
Tel 035 4522422
info@dimensionecomunita.it
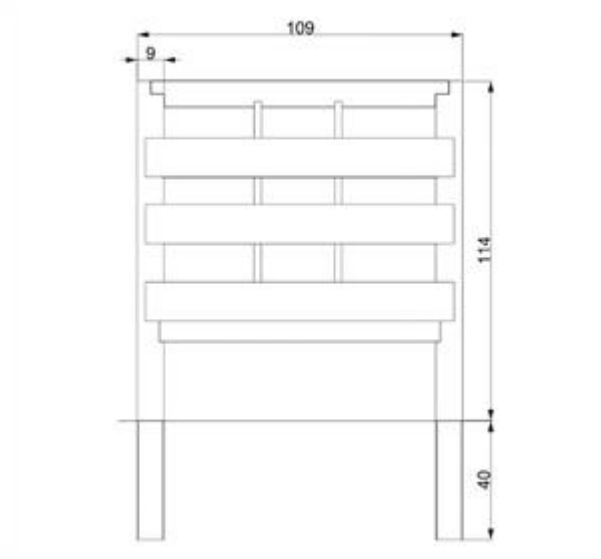
Allegati: