Gruppo Dimensione Comunità srl
Via Ca' Bertoncina, 47, 24068 Seriate BG
Tel 035 4522422
info@dimensionecomunita.it

Catalogo: **Giochi da Esterno**
Categoria: **Castelli in alluminio**
Codice: **PE22119**

Descrizione:

Torretta a base triangolare in alluminio anodizzato e rivestimenti multicolore in polietilene ad alta densità molecolare (HDPE). Dotata di tre pali in alluminio a sezione tonda, un tetto triangolare in polietilene, una scaletta in alluminio, uno scivolo in acciaio (H 58,5 cm) e un pannello gioco tris.

Area di sicurezza: 410 cm x 504 cm

Gruppo Dimensione Comunità srl
Via Ca' Bertoncina, 47, 24068 Seriate BG
Tel 035 4522422
info@dimensionecomunita.it
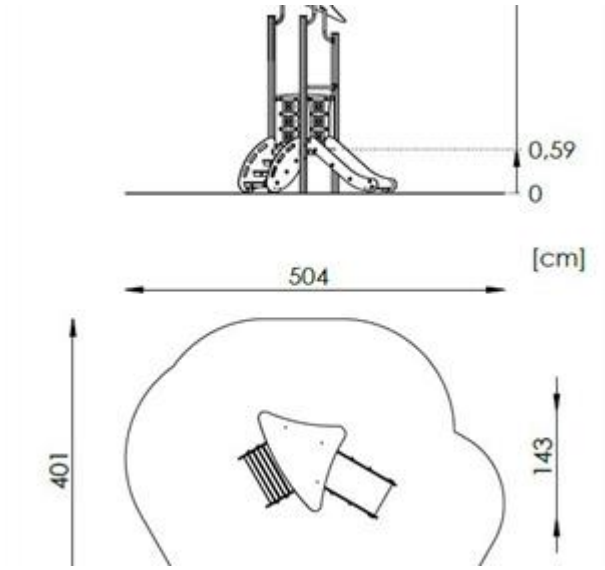
Allegati: