Gruppo Dimensione Comunità srl
Via Ca' Bertoncina, 47, 24068 Seriate BG
Tel 035 4522422
info@dimensionecomunita.it

Catalogo: **Giochi da Esterno**
Categoria: **Castelli in alluminio**
Codice: **PE22117**

Descrizione:

Torretta con struttura realizzata in alluminio anodizzato e rivestimenti multicolore in polietilene ad alta densità molecolare (HDPE). Dotata di quattro pali in alluminio a sezione tonda, una scaletta a pioli, uno scivolo in acciaio (H 58,5 cm) e un pannello gioco tris.

Disponibile con o senza tetto in polietilene.

Area di sicurezza: 390 cm x 584 cm

Gruppo Dimensione Comunità srl
Via Ca' Bertoncina, 47, 24068 Seriate BG
Tel 035 4522422
info@dimensionecomunita.it
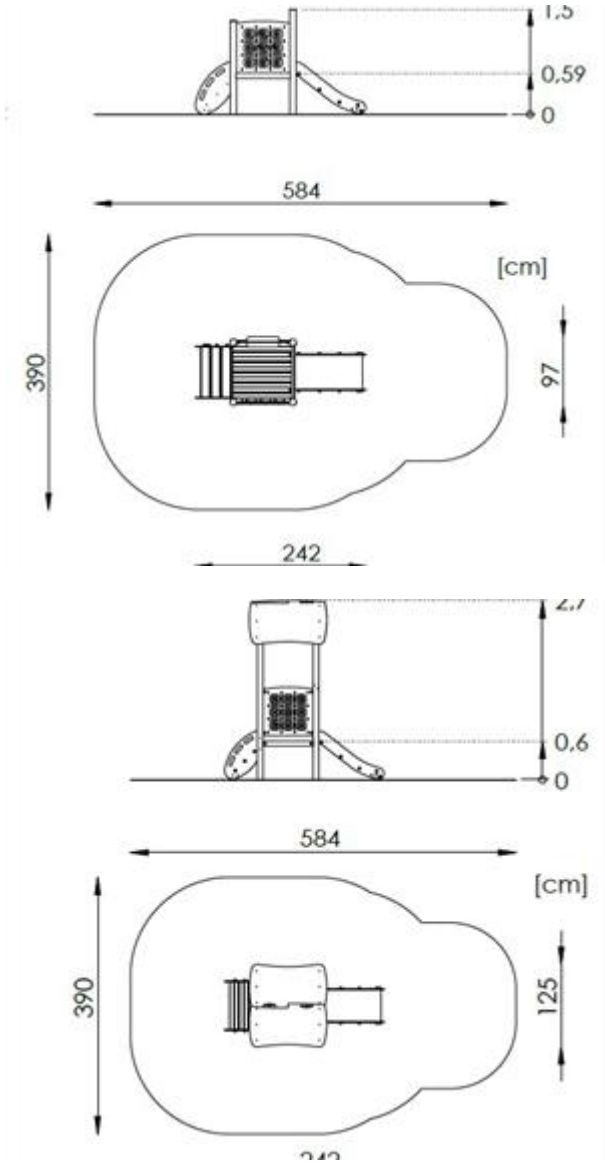
Allegati: