Gruppo Dimensione Comunità srl
Via Ca' Bertoncina, 47, 24068 Seriate BG
Tel 035 4522422
info@dimensionecomunita.it

Catalogo: **Giochi da Esterno**
Categoria: **Castelli in alluminio**
Codice: **PE22025**

Descrizione:

Castello in alluminio composto da:
3 pedane triangolari, H 67, 99, 130 cm,
1 scaletta che per pedana H 67cm,
1 arrampicata per la pedana H 99 cm,
1 scivolo in polipropilene dalla pedana H 130cm.
Disponibile con o senza copertura triangolare.
Tutte le viti di fissaggio sono protette da tappi in PVC.
Età d'uso suggerita: da 3 a 12 anni.
Altezza pedana scivolo: 130 cm
Area di ingombro: 345 x 135 cm
Area di sicurezza: 650 x 450 cm

Gruppo Dimensione Comunità srl
Via Ca' Bertoncina, 47, 24068 Seriate BG
Tel 035 4522422
info@dimensionecomunita.it
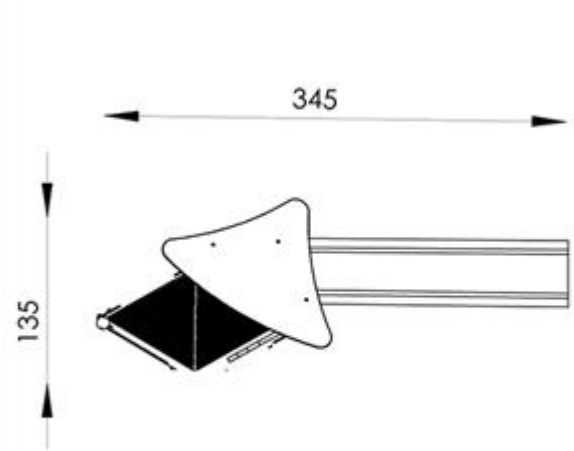
Allegati: