Gruppo Dimensione Comunità srl
Via Ca' Bertoncina, 47, 24068 Seriate BG
Tel 035 4522422
info@dimensionecomunita.it

Catalogo: **Giochi da Esterno**
Categoria: **Castelli in alluminio**
Codice: **PE22008**

Descrizione:

Castello due torri ad altezze diverse collegate da ponte fisso con struttura realizzata interamente in alluminio anodizzato e rivestimenti multicolore in polietilene ad alta densità molecolare (HDPE). Copertura di entrambe le torri con tetto a due falde, scaletta con pedana h 95 cm, ponte fisso inclinato e scivolo h 130 cm in polietilene rotazionale. Disponibile anche nella versione con due scivoli: uno da pedana h 130 cm e un secondo opzionale da pedana h 95 cm. E' possibile inoltre aggiungere un kit palestra opzionale con scala a pioli, arrampicata a rete e salita a fune fissata al terreno. Il castello è completamente rifinito con viti dotate di tappo di chiusura.

Disponibile in due versioni:

- Castello con uno scivolo (h 130 cm):
Area di ingombro con 1 scivolo: 390 x 400 cm
Area di sicurezza con 1 scivolo: 700 x 700 cm - 49 mq

- Castello con due scivoli (h 130 cm - h 95 cm):
Area di ingombro con 2 scivoli: 390 x 500 cm
Area di sicurezza con 2 scivoli: 700 x 800 cm - 56 mq

Gruppo Dimensione Comunità srl
Via Ca' Bertoncina, 47, 24068 Seriate BG
Tel 035 4522422
info@dimensionecomunita.it
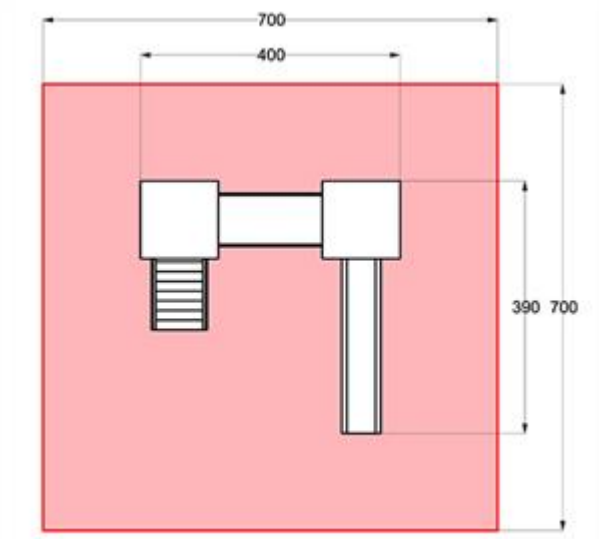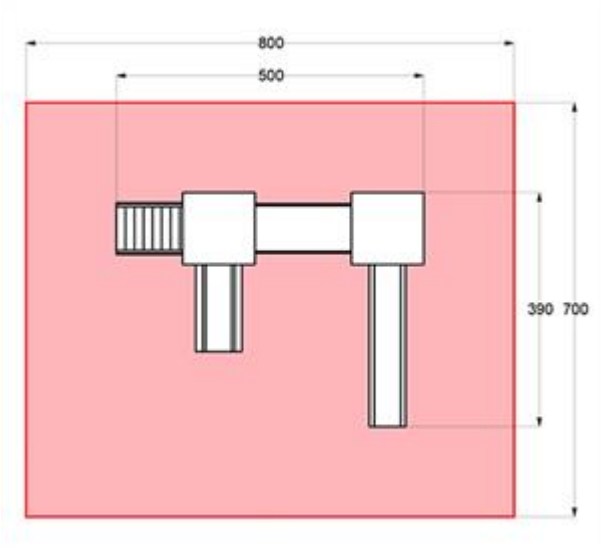
Allegati: