Gruppo Dimensione Comunità srl
Via Ca' Bertoncina, 47, 24068 Seriate BG
Tel 035 4522422
info@dimensionecomunita.it

Catalogo: **Arredi per Asili Nido e Scuole dell'Infanzia**
Categoria: **Armadi con anta**
Codice: **AR01097**

Descrizione:

Armadio due ante, con due ripiani interni e un vano superiore a giorno. Struttura e ante in bilaminato idrofugo, spessore 22 mm, in classe E1, privo di formaldeide, bordatura in ABS. Spigoli tondi ottenuti con inserti angolari in faggio. Disponibile in vari colori, con piedini in massello di faggio conici.

Dimensioni:

L 110 x P 42 x H 107,5 cm
(spazio tra ripiani 30,4 cm x 3)

Note:

Foto in aggiornamento. Il nuovo restyling del prodotto non prevede un foro di apertura ma una maniglia.

Colori:

- Acero
- Azzurro
- Arancio
- Giallo
- Avorio
- Verde chiaro

Gruppo Dimensione Comunità srl
Via Ca' Bertoncina, 47, 24068 Seriate BG
Tel 035 4522422
info@dimensionecomunita.it
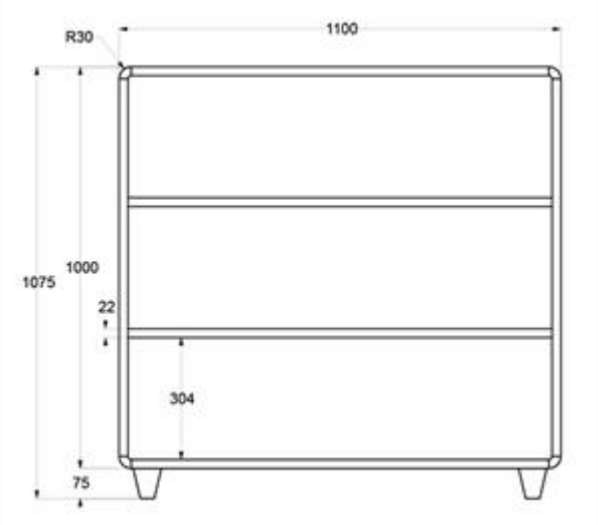
Allegati: