Gruppo Dimensione Comunità srl
Via Ca' Bertoncina, 47, 24068 Seriate BG
Tel 035 4522422
info@dimensionecomunita.it

Catalogue: **Urban Furniture**
Category: **Waste bins**
Code: **PE30036**

Description:

Pattumiera per raccolta differenziata, capacità 240 litri, con coperchio.
Disponibile nella versione monocromatica in 8 colori, oppure bicolore con scocca grigia e cover rossa, blu, verde e gialla.
Prodotto in polietilene alta densità (HD-PE) di alta qualità, resistente agli agenti chimici, non attaccato da parassiti, non assorbe liquidi, è lavabile e sterilizzabile. Fornito smontato. Ruote piene di 200 mm di diametro.

Prodotto certificato dal TUV secondo la UNI EN 840 1-5-6.
Tipo di contenitore: classe I e presa di tipo A anteriore.
Secondo la Direttiva 2000/14/CE (emissioni inferiori a 97dB).

Dimensioni: L 58 x P 73 x H 107 cm
Peso: 13 kg

Gruppo Dimensione Comunità srl
Via Ca' Bertoncina, 47, 24068 Seriate BG
Tel 035 4522422
info@dimensionecomunita.it

Allegati:

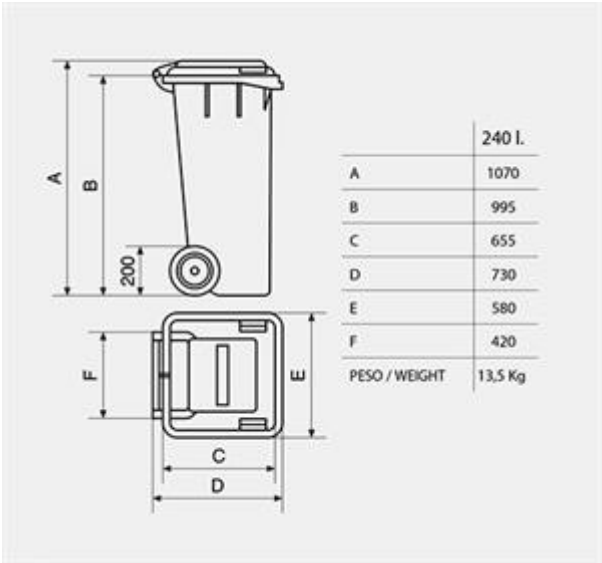

	240 l.
A	1070
B	995
C	655
D	730
E	580
F	420
PESO / WEIGHT	13,5 Kg