Gruppo Dimensione Comunità srl
Via Ca' Bertoncina, 47, 24068 Seriate BG
Tel 035 4522422
info@dimensionecomunita.it

Catalogue: **Urban Furniture**
Category: **Waste bins**
Code: **PE30035**

Description:

Pattumiera per raccolta differenziata, capacità 120 litri, con coperchio.
Disponibile in versione monocromatica in 8 colori, oppure bicolore con scocca grigia e cover rossa, blu, verde e gialla.
Prodotto in polietilene ad alta qualità (HD-PE) di alta qualità, resistente agli agenti chimici, non attaccato da parassiti, non assorbe liquidi, è lavabile e sterilizzabile. Fornito smontato. Ruote piene di 200 mm di diametro.

Prodotto certificato dal TUV secondo la UNI EN 840 1-5-6.
Tipo di contenitore: classe I e presa di tipo A anteriore.
Secondo la Direttiva 2000/14/CE (emissioni inferiori a 97dB).

Dimensioni: L 48 x P 55 x H 93 cm
Peso: 9 kg

Colori:

- Brown
- Dark grey
- White
- Dark blue
- Grass green
- Yellow
- Dark green
- Red

Gruppo Dimensione Comunità srl
Via Ca' Bertoncina, 47, 24068 Seriate BG
Tel 035 4522422
info@dimensionecomunita.it

Allegati:

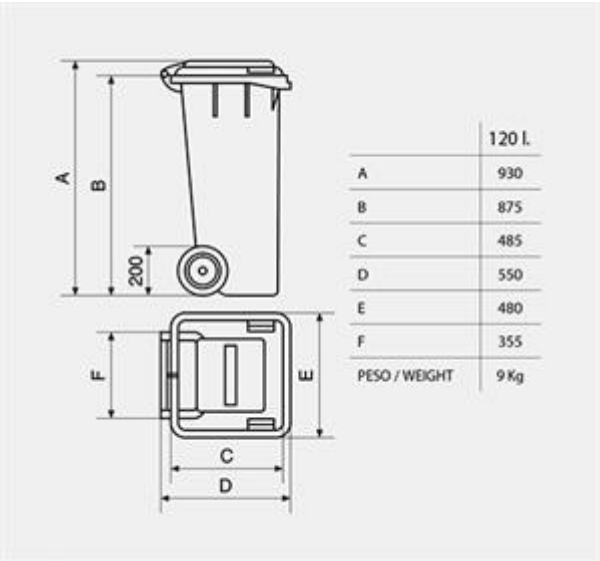

	120 l.
A	930
B	875
C	485
D	550
E	480
F	355
PESO / WEIGHT	9 Kg