Gruppo Dimensione Comunità srl
Via Ca' Bertoncina, 47, 24068 Seriate BG
Tel 035 4522422
info@dimensionecomunita.it

Catalogue: **Urban Furniture**
Category: **Trash can**
Code: **PE21071**

Description:

Cestello costituito da razze in lamiera d'acciaio opportunamente piegate ed unite mediante saldatura.
La base può essere in conglomerato cementizio o, a richiesta, in metallo.
Il bidone viene fornito con un contenitore cilindrico interno ottenuto dalla calandratura della lamiera.
La parte inferiore è chiusa con fondo forato per l'eventuale drenaggio dell'acqua piovana o per la pulizia periodica.
Tutte le parti metalliche sono zincate e verniciate.
Disponibile anche nella versione a muro in ferro e nella versione con posacenere,
le viti sono in acciaio inox.

Dimensioni versione standard:
Base CLS: Ø 57 x H 94,5 cm
Base in ferro: Ø 57 x H 89,6 cm
Capacità: 80 lt

Dimensioni versione a parete:
L 57 x P 29 x H 89,6 cm
capacità: 30 lt

Dimensioni versione posacenere:
CLS base: Ø 57 x H 114,5 cm
base in ferro: Ø 57 x H 110 cm
capacità: 80 lt

Gruppo Dimensione Comunità srl
Via Ca' Bertoncina, 47, 24068 Seriate BG
Tel 035 4522422
info@dimensionecomunita.it
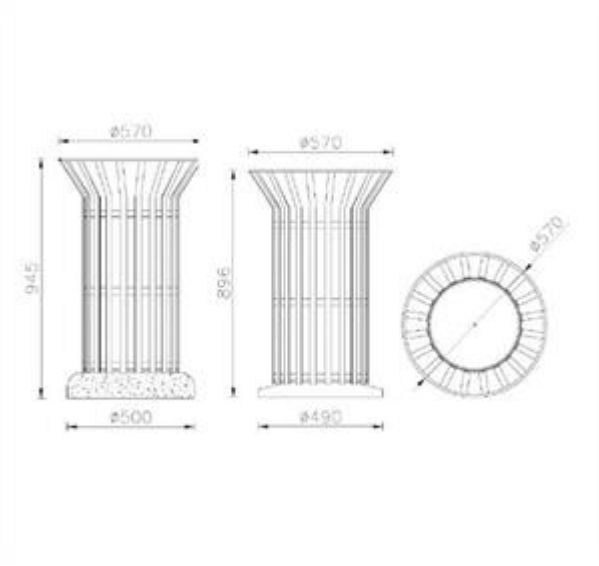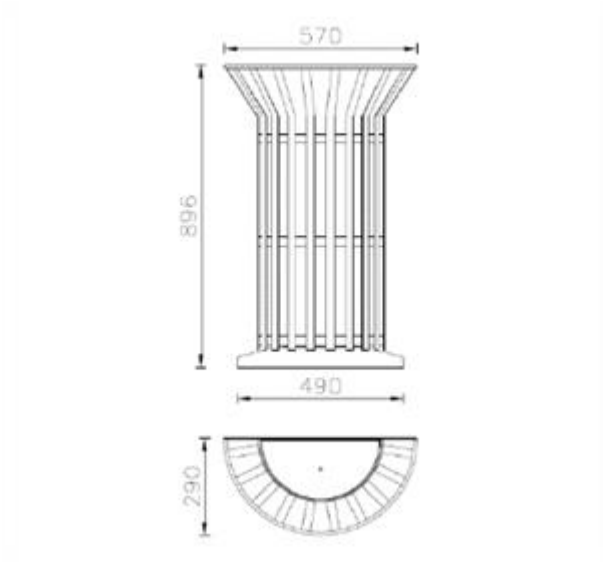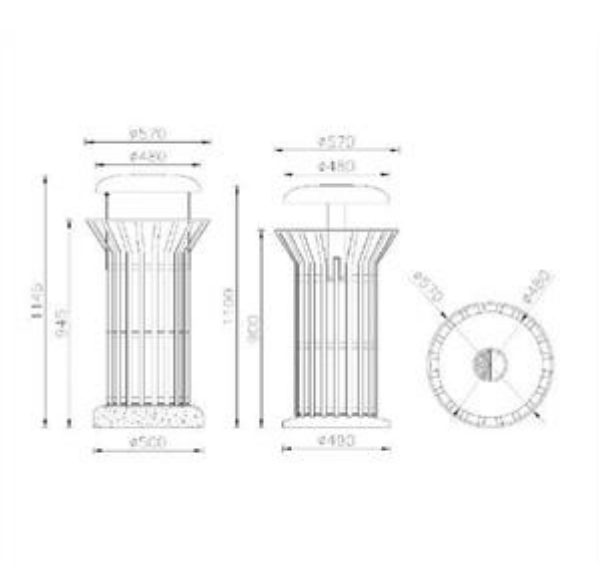
Allegati: