Gruppo Dimensione Comunità srl
Via Ca' Bertoncina, 47, 24068 Seriate BG
Tel 035 4522422
info@dimensionecomunita.it

Catalogue: **Park & Playground Equipments**
Category: **Seesaws**
Code: **PE02011**

Description:

Perno in legno a 2 o 4 posti, adatto a bambini dai 2 ai 12 anni.
Trave oscillante di sezione 15x9 cm in legno lamellare.
Base in acciaio zincato, sistema di oscillazione con meccanismo a fulcro, maniglie in acciaio verniciato e sedili in polietilene.
Tutti i nostri legni sono realizzati in pino nordico con impregnazione ecologica a pressione che permette una protezione ottimale e duratura del legno esterno.

Dimensioni:
versione 2 posti - L 300 x P 40 x H max 100 cm
Area sicurezza:
21 mq Versione 4 posti - L 400 x P 40 x H max 100 cm
Area sicurezza: 24,5 mq

Notes:

This playground equipment does not require the safety surface if is installed on lawn.

Gruppo Dimensione Comunità srl
Via Ca' Bertoncina, 47, 24068 Seriate BG
Tel 035 4522422
info@dimensionecomunita.it

Allegati:

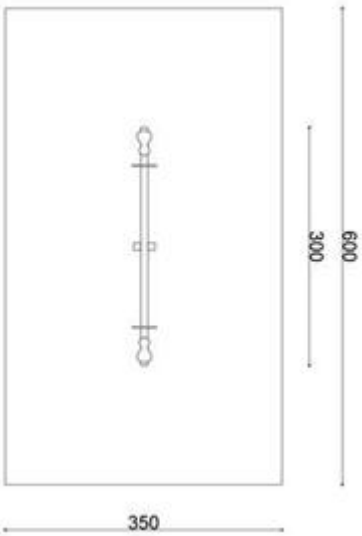
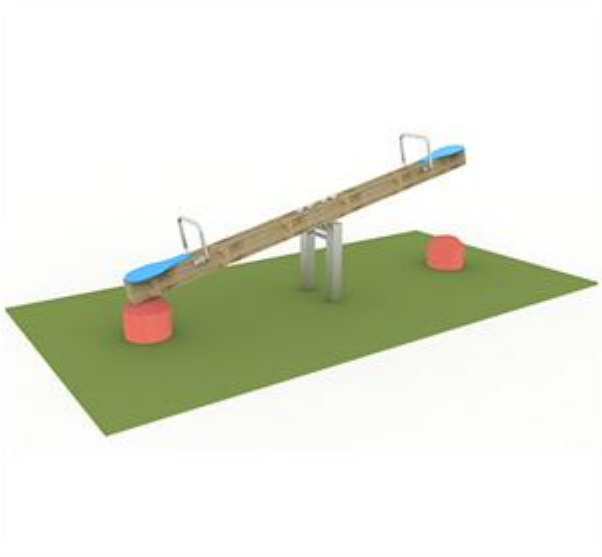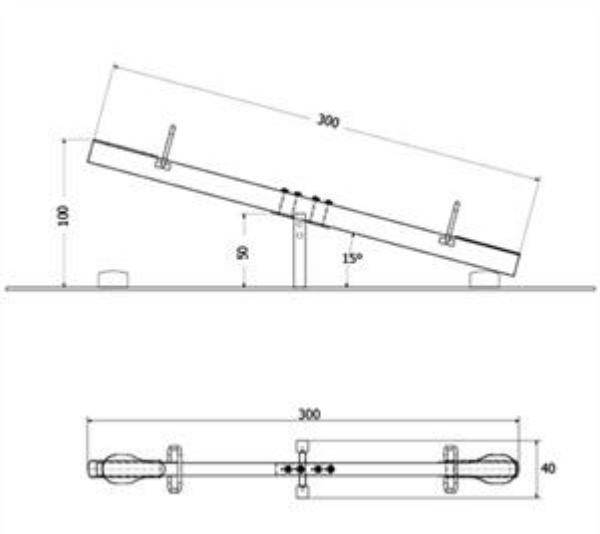
Gruppo Dimensione Comunità srl
Via Ca' Bertoncina, 47, 24068 Seriate BG
Tel 035 4522422
info@dimensionecomunita.it