Gruppo Dimensione Comunità srl
Via Ca' Bertoncina, 47, 24068 Seriate BG
Tel 035 4522422
info@dimensionecomunita.it

Catalogue: **Park & Playground Equipments**
Category: **playground accessible to all**
Code: **PE02341**

Description:

Pannello ludico musicale inclusivo per il gioco e per l'apprendimento logico - musicale accessibile a tutti i bambini, ideale per le scuole dell'infanzia ma anche per parchi giochi attrezzati.
Struttura realizzata in pino nordico, con montanti sezione 9 x 9 cm, pannello gioco multicolore in polietilene ad alta densità molecolare (HDPE).
Il pannello presenta un inserto musicale con campane piatte in alluminio 5 / 8 note pentatoniche - nessuna nota sbagliata! Ottima qualità del suono.
Sono presenti anche mazze in gomma soft-touch, per suonare lo strumento.

Dimensioni: L 100 x H 115 cm

Notes:

The colors of the equipment shown in the images are to be considered purely indicative.

Gruppo Dimensione Comunità srl
Via Ca' Bertoncina, 47, 24068 Seriate BG
Tel 035 4522422
info@dimensionecomunita.it
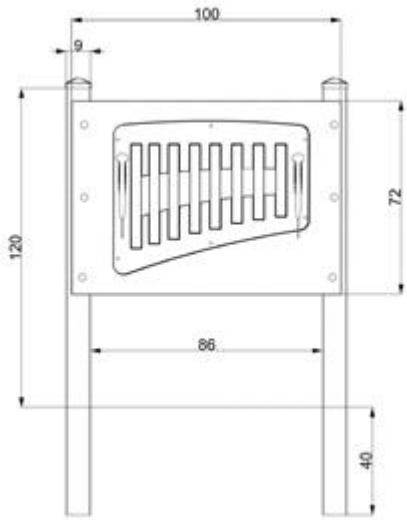
Allegati: