Gruppo Dimensione Comunità srl
Via Ca' Bertoncina, 47, 24068 Seriate BG
Tel 035 4522422
info@dimensionecomunita.it

Catalogue: **Urban Furniture**
Category:
Code: **PE0212X**

Description:

Set Pic-Nic, composto da un monoblocco composto da un tavolo e due panche, realizzato in pino nordico di alta qualità, autoclavato con impregnazione ecologica.

Disponibile in 3 versioni:
- per bambini, lunghezza 145 cm; Sezione sp. 4,5 cm.
- per adulti, lunghezza 195 cm; Sezione sp. 4,5 cm.
- versione inclusiva, lunghezza panca 195 cm - lunghezza tavolo 245 cm, appendice a sbalzo consenti l'accesso in sedia a rotelle; Sezione sp. 4,5 cm.

Piastra di fissaggio a terra: n.44 ART 50021075

Gruppo Dimensione Comunità srl
Via Ca' Bertoncina, 47, 24068 Seriate BG
Tel 035 4522422
info@dimensionecomunita.it

Allegati:

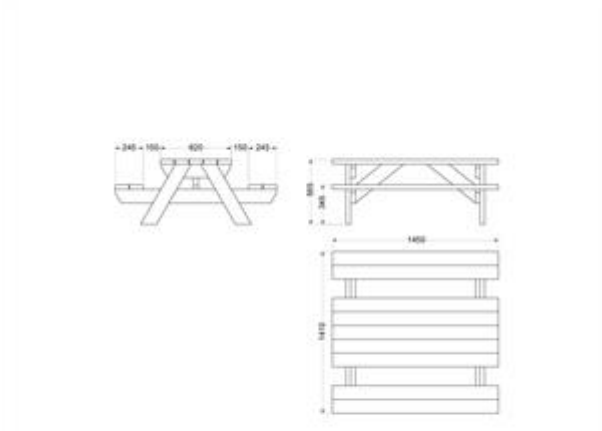

Modello bambino

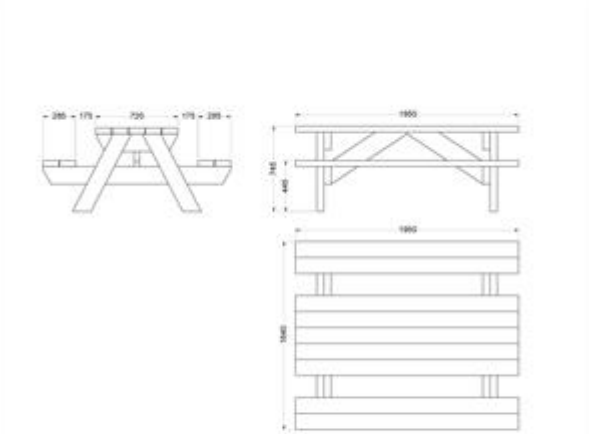

Modello adulto

Gruppo Dimensione Comunità srl
Via Ca' Bertoncina, 47, 24068 Seriate BG
Tel 035 4522422
info@dimensionecomunita.it

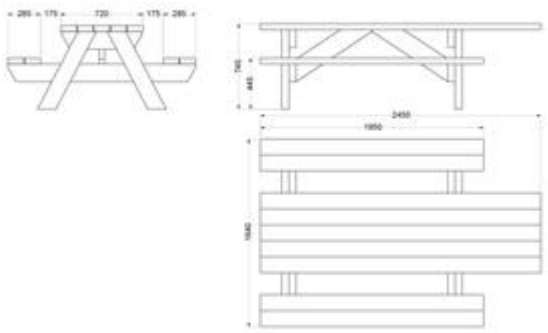

Modello inclusivo