Gruppo Dimensione Comunità srl
Via Ca' Bertoncina, 47, 24068 Seriate BG
Tel 035 4522422
info@dimensionecomunita.it

Catalogue: **Park & Playground Equipments**
Category: **Kids Fitness trail**
Code: **PF21016**

Description:

Stazione di allenamento per i muscoli addominali. Oltre ad essere divertente per i bambini, come il resto dei nostri dispositivi, impari a controllare il corpo e le sue possibilità, controllando la velocità e l'ampiezza del movimento. È anche un buon modo per sviluppare i muscoli dell'addome. Modalità d'uso: afferrare la barra con entrambe le mani e sulla sedia, oppure in piedi sulla pedana. Ruota i fianchi a destra ea sinistra, in modo uniforme e coerente. Difficoltà di esercizio: Attrezzo facile adatto a bambini di altezza superiore a 1,4 metri. Carico massimo 100 kg. Dimensioni: L 116 x P 141 x H 130 cm Area di sicurezza: 18,5 mq

Gruppo Dimensione Comunità srl
Via Ca' Bertoncina, 47, 24068 Seriate BG
Tel 035 4522422
info@dimensionecomunita.it
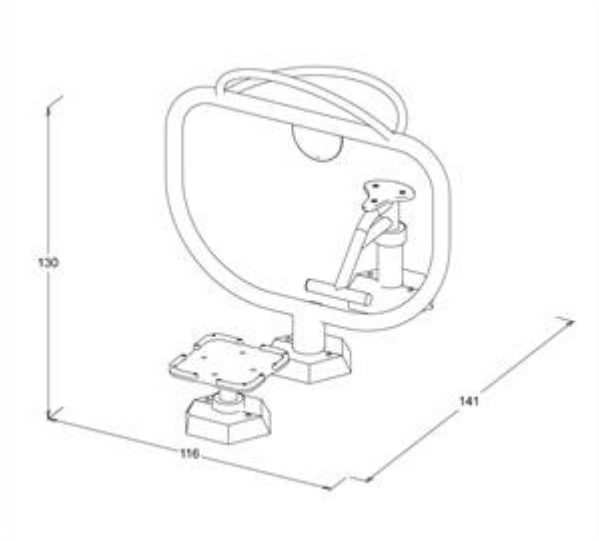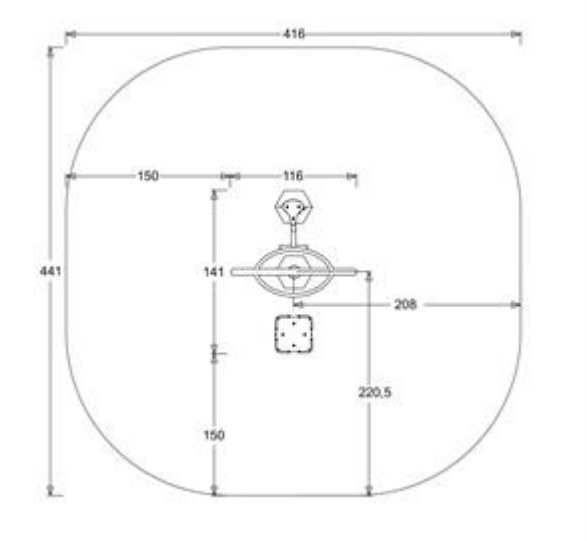
Allegati: