Gruppo Dimensione Comunità srl
Via Ca' Bertoncina, 47, 24068 Seriate BG
Tel 035 4522422
info@dimensionecomunita.it

Catalogue: **Park & Playground Equipments**
Category: **Kids Fitness trail**
Code: **PF21011**

Description:

Attrezzo in acciaio verniciato, per l'allenamento dei muscoli delle gambe e dei fianchi. Migliora il senso di equilibrio.
Con questo strumento fai un movimento molto piacevole che simula la corsa senza stressare le stesse.
Una maniglia offre al bambino sicurezza e stabilità durante gli esercizi di fitness.
È un'ottima preparazione per i giovani corridoi.
Istruzioni per l'uso: Afferrare saldamente l'impugnatura e posizionare entrambi i sui piedi pedali. Muovi le gambe avanti e indietro. Difficoltà di allenamento: facile Attrezzo adatto a bambini di altezza superiore a 1,4 metri. Carico massimo 100 kg. Dimensioni: L 116 x P 48 x H 113 cm Area di sicurezza: 14,5 mq

Gruppo Dimensione Comunità srl
Via Ca' Bertoncina, 47, 24068 Seriate BG
Tel 035 4522422
info@dimensionecomunita.it
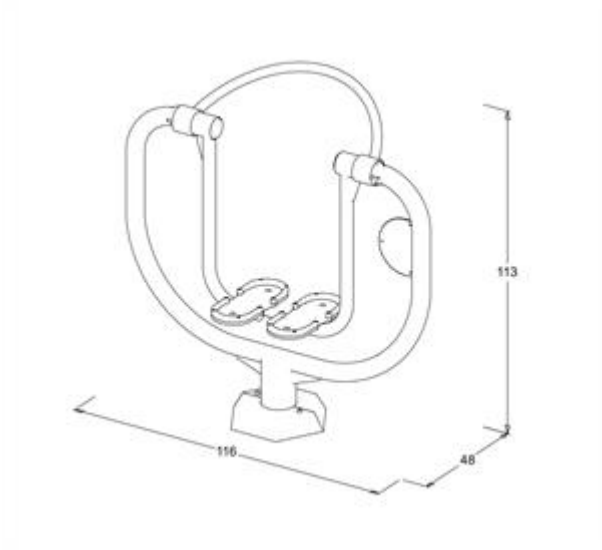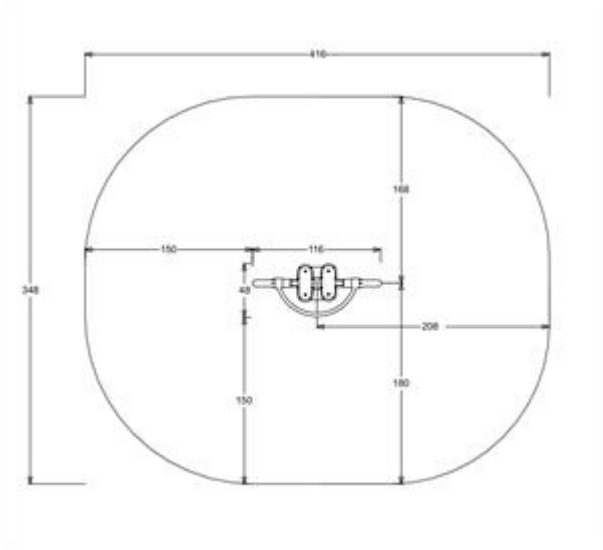
Allegati: