Gruppo Dimensione Comunità srl
Via Ca' Bertoncina, 47, 24068 Seriate BG
Tel 035 4522422
info@dimensionecomunita.it

Catalogue: **Park & Playground Equipments**
Category: **Fitness trail**
Code: **PF21006**

Description:

Strumento in acciaio verniciato per sviluppare il coordinamento. Esercita le parole dell'anca e la colonna lombare. Allenamento per l'equilibrio e la forza. Modalità d'uso: sedersi e afferrare il supporto. Quindi muovi i fianchi in modo uniforme da destra a sinistra Difficoltà di esercizio: facile Attrezzo adatto a bambini di altezza superiore a 1,4 metri. Carico massimo 120 kg. Dimensioni: L 131 x P 152 x H 151 cm Area di sicurezza: 19,5 mq

Gruppo Dimensione Comunità srl
Via Ca' Bertoncina, 47, 24068 Seriate BG
Tel 035 4522422
info@dimensionecomunita.it
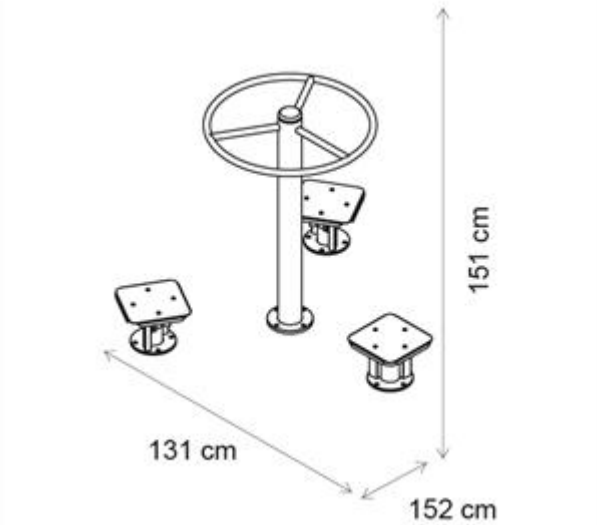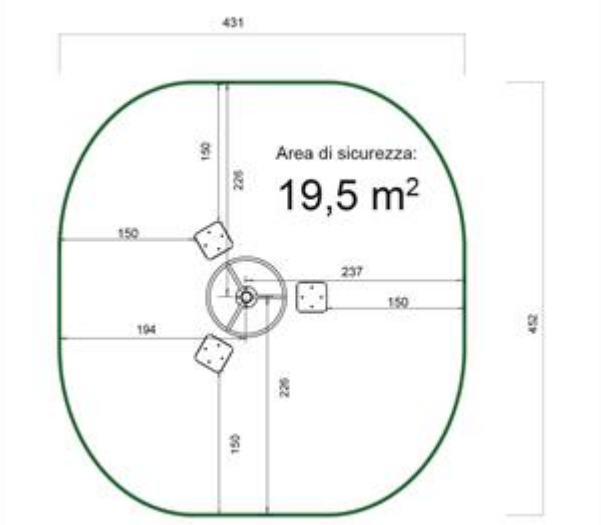
Allegati: