Gruppo Dimensione Comunità srl
Via Ca' Bertoncina, 47, 24068 Seriate BG
Tel 035 4522422
info@dimensionecomunita.it

Catalogue: **Park & Playground Equipments**
Category: **Fitness trail**
Code: **PF21001**

Description:

Stazione in acciaio verniciato, che simula la camminata. Allena i muscoli delle gambe e dei fianchi, aumentandone la forza, favorendo la circolazione sanguigna e la coordinazione motoria. Modalità d'uso: appoggiare entrambe le gambe sui pedali e afferrare saldamente la maniglia. Muovi le gambe avanti e indietro. Difficoltà di esercizio: facile Attrezzo adatto a bambini di altezza superiore a 1,4 metri.

Carico massimo 120 kg.
Dimensioni: L 99 x P 49 x H 175,5 cm
Area di sicurezza: 13 mq

Gruppo Dimensione Comunità srl
Via Ca' Bertoncina, 47, 24068 Seriate BG
Tel 035 4522422
info@dimensionecomunita.it

Allegati:

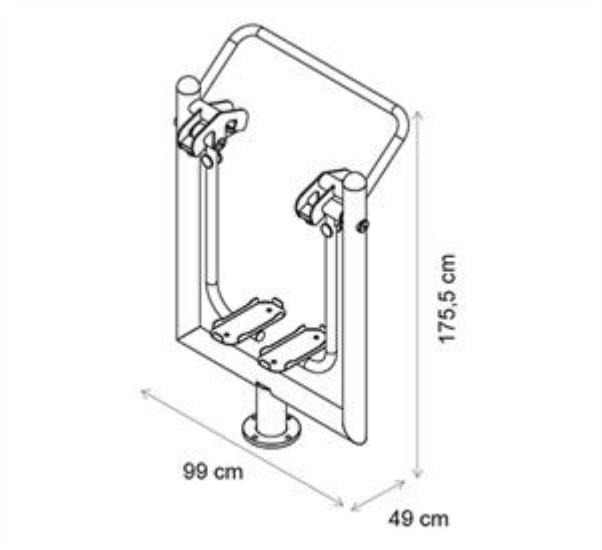

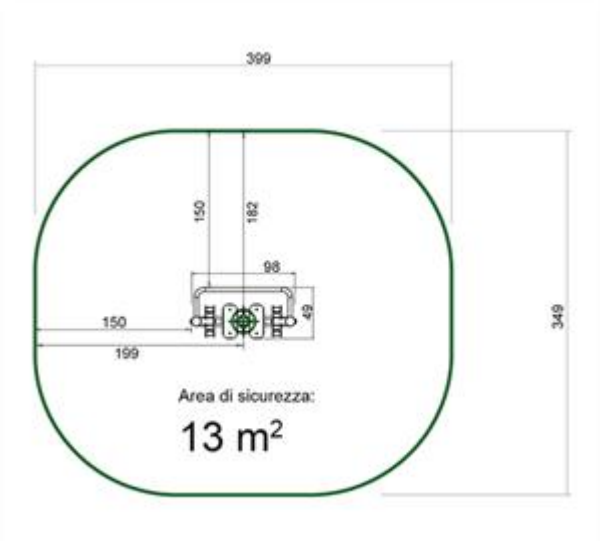

Gruppo Dimensione Comunità srl
Via Ca' Bertoncina, 47, 24068 Seriate BG
Tel 035 4522422
info@dimensionecomunita.it