Gruppo Dimensione Comunità srl
Via Ca' Bertoncina, 47, 24068 Seriate BG
Tel 035 4522422
info@dimensionecomunita.it

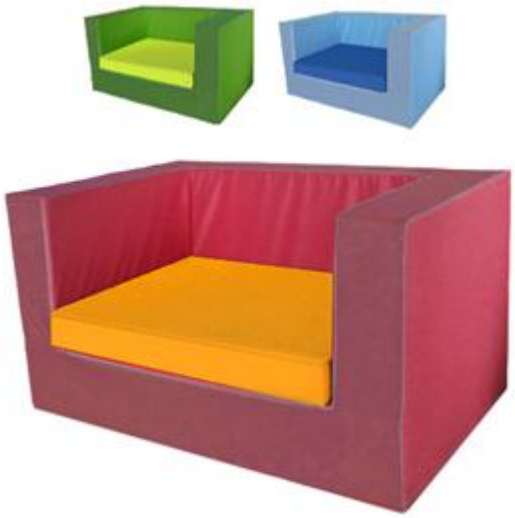

Catalogo: **Arredi per Asili Nido e Scuole dell'Infanzia**
Categoria: **Sedute morbide e Pouf**
Codice: **MB36112**

Descrizione:

Poltrona attesa con rivestimento in ecopelle in classe 1 resistente al fuoco, antimuffa e senza ftalati, adatto quindi anche a bambini con età inferiore ai 3 anni, interno 100% gommapiuma densità 21kg/mc.
Sfoderabile e facilmente lavabile con acqua e sapone senza ausilio di detergenti.
In varie combinazioni di colore. La struttura principale è realizzabile in un unico colore a scelta, la stessa cosa vale per il cuscino. In questo modo è possibile avere tantissime varianti di colori per adattare questo prodotto ai vostri ambienti.
Dotato di base antiscivolo e cerniere non a vista per non ferire i bambini.

Dimensioni:
Ingombro seduta Adulto 120 x 65 x H70 cm
Altezza seduta adulto: 40 cm

Ingombro seduta Bambino 120 x 55 x H60 cm
Altezza seduta bambino: 30 cm

Note:

I colori del prodotto rappresentati nelle immagini sono da considerarsi puramente indicativi.

Colori:

- Arancio
- Giallo
- Verde chiaro
- Azzurro
- Rosso
- Verde scuro
- Blu
- Tortora

Gruppo Dimensione Comunità srl
Via Ca' Bertoncina, 47, 24068 Seriate BG
Tel 035 4522422
info@dimensionecomunita.it

Allegati:

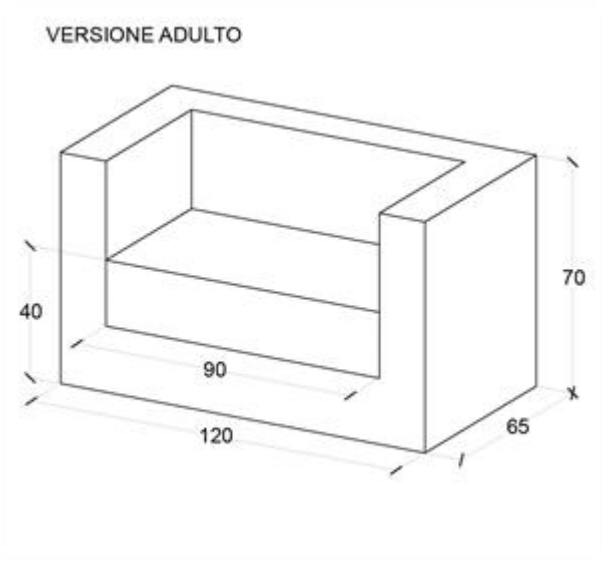

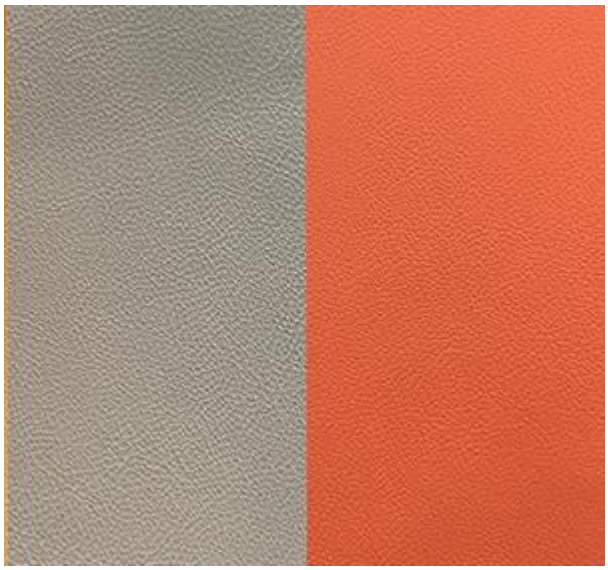

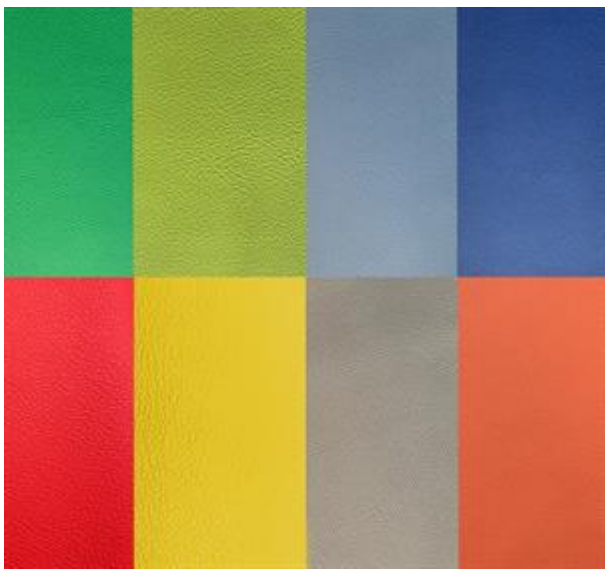

Gruppo Dimensione Comunità srl
Via Ca' Bertoncina, 47, 24068 Seriate BG
Tel 035 4522422
info@dimensionecomunita.it
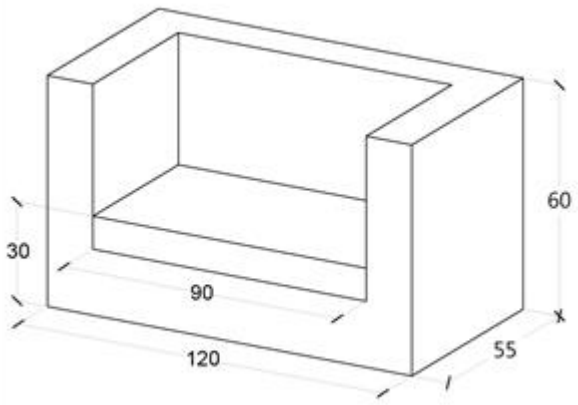
VERSIONE BAMBINO