Gruppo Dimensione Comunità srl
Via Ca' Bertoncina, 47, 24068 Seriate BG
Tel 035 4522422
info@dimensionecomunita.it

Catalogo: **Giochi da Esterno**
Categoria: **Percorso Fitness**
Codice: **PF21006**

Descrizione:

Attrezzo in acciaio verniciato per sviluppare il coordinamento.
Esercita le articolazioni dell'anca e la colonna lombare.
Allenamento per l'equilibrio e la forza.
Modo d'uso: sedersi e afferrare il supporto. Quindi muovi i fianchi in modo uniforme da destra a sinistra.
Difficoltà di esercizio: facile

Dimensioni: L 131 x P 152 x H 151 cm
Area di sicurezza: 19,5 mq

Note:

Attrezzo adatto a bambini sopra 1,4 mt. Massima portata 120 kg.

Gruppo Dimensione Comunità srl
Via Ca' Bertoncina, 47, 24068 Seriate BG
Tel 035 4522422
info@dimensionecomunita.it
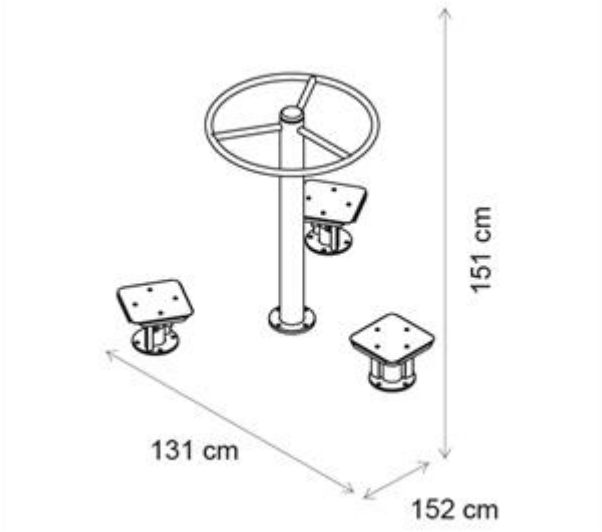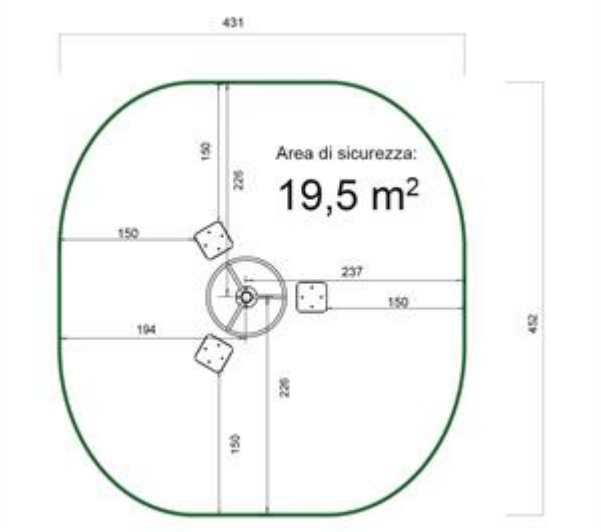
Allegati: