Gruppo Dimensione Comunità srl
Via Ca' Bertoncina, 47, 24068 Seriate BG
Tel 035 4522422
info@dimensionecomunita.it

Catalogo: **Giochi da Esterno**
Categoria: **Giochi accessibili a tutti**
Codice: **PE02343**

Descrizione:

Pannello gioco musicale inclusivo per il gioco e per l'apprendimento logico - musicale, accessibile a tutti i bambini, ideale per le scuole dell'infanzia ma anche per parchi gioco attrezzati.
Struttura realizzata in pino nordico, con montanti di sezione 9 x 9 cm, e pannello gioco multicolore in polietilene ad alta densità molecolare (HDPE).
Il pannello riporta un inserto musicale con un piano per tre tamburi bongo ultra resistenti in ABS Conformità ASTM.

Dimensioni: L 100 x H 115 cm

Note:

I colori delle attrezzature rappresentati nelle immagini sono da considerarsi puramente indicativi.

Gruppo Dimensione Comunità srl
Via Ca' Bertoncina, 47, 24068 Seriate BG
Tel 035 4522422
info@dimensionecomunita.it
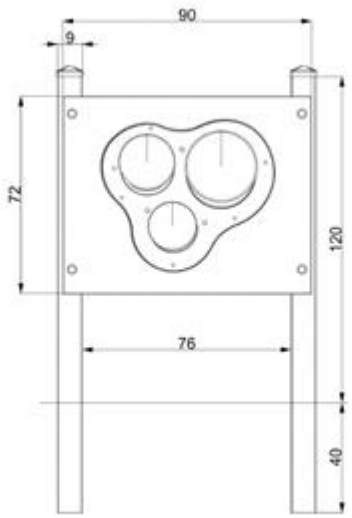
Allegati: