Gruppo Dimensione Comunità srl
Via Ca' Bertoncina, 47, 24068 Seriate BG
Tel 035 4522422
info@dimensionecomunita.it

Catalogo: **Giochi da Esterno**
Categoria: **Giochi accessibili a tutti**
Codice: **PE21274**

Descrizione:

La Marimba è uno strumento musicale della famiglia degli idiofoni, che utilizza due scale identiche in un'immagine speculare.
Costituido da tubi metallici che risuonano, producendo un suono morbido, ricco di toni armonici.
Due persone possono suonare la marimba contemporaneamente .
La tecnica del gioco è molto semplice ed intuitiva.
Usa le bacchette incluse con lo strumento per percuotere le parti centrali delle canne a qualsiasi ritmo.

Il dispositivo richiede l'installazione nel terreno ad una profondità di 90 cm.
Dimensioni: L 170 x P 61 x H 107 cm

Gruppo Dimensione Comunità srl
Via Ca' Bertoncina, 47, 24068 Seriate BG
Tel 035 4522422
info@dimensionecomunita.it
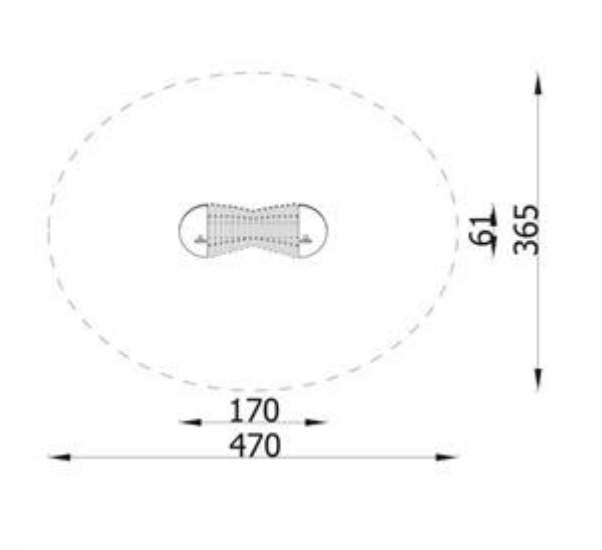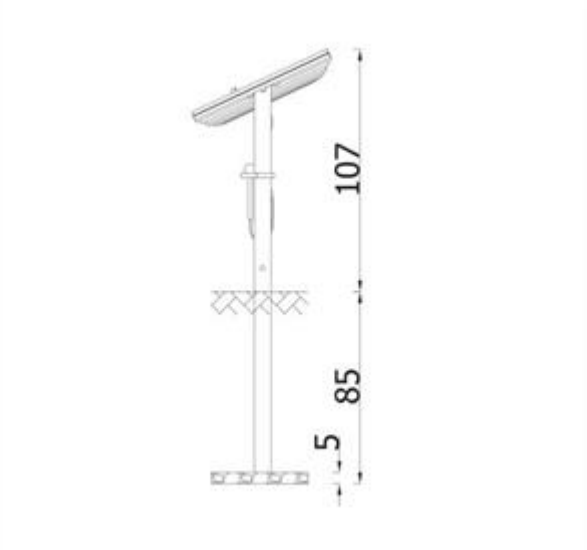
Allegati: