Gruppo Dimensione Comunità srl
Via Ca' Bertoncina, 47, 24068 Seriate BG
Tel 035 4522422
info@dimensionecomunita.it

Catalogo: **Arredi per Asili Nido e Scuole dell'Infanzia**
Categoria: **Armadi con anta**
Codice: **AR01097**

Descrizione:

Armadio due ante, con due ripiani interni e un vano superiore a giorno. Struttura in bilaminato idrofugo, spessore 22 mm, in classe E1, privo di formaldeide, bordatura in ABS. Spigoli tondi ottenuti con inserti angolari in faggio. Ante a battente in MDF verniciato effetto goffrato.
Disponibile in vari colori, con piedini in massello di faggio conici.

Dimensioni:

L 110 x P 42 x H 107,5 cm
(spazio tra ripiani 30,4 cm x 3)

Colori:

- Arancio
- Avorio
- Azzurro
- Blu scuro
- Giallo vivace
- Rosso
- Verde chiaro
- Verde scuro

Gruppo Dimensione Comunità srl
Via Ca' Bertoncina, 47, 24068 Seriate BG
Tel 035 4522422
info@dimensionecomunita.it
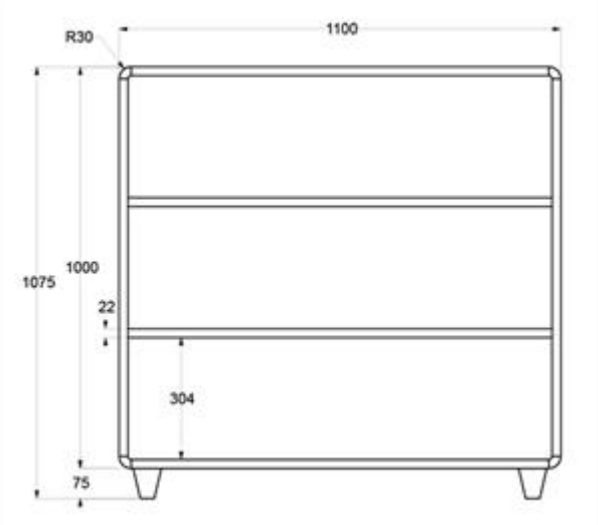
Allegati: